VDL Reduziermuffe PVC-U 160 mm x 125 mm Klebemuffe 16bar Grau (7018289)



Van de Lande

bevo
bringing water to life

TECHNISCHE DATEN

Farbe	Grau
Werkstoff	PVC-U
Anschluss	Klebemuffe
Maß	160 mm x 125 mm
WebshopURL	https://www.bevo.com/de-de/vdl-reduziermuffe-pvc-u-160-mm-x-125-mm-klebemuffe-16bar-grau-7018289
Arbeitsdruck	16 bar

ABMESSUNGEN

L	193 mm
P-1	87 mm
P-2	69 mm
ØDi-1	160 mm
ØDi-2	125 mm

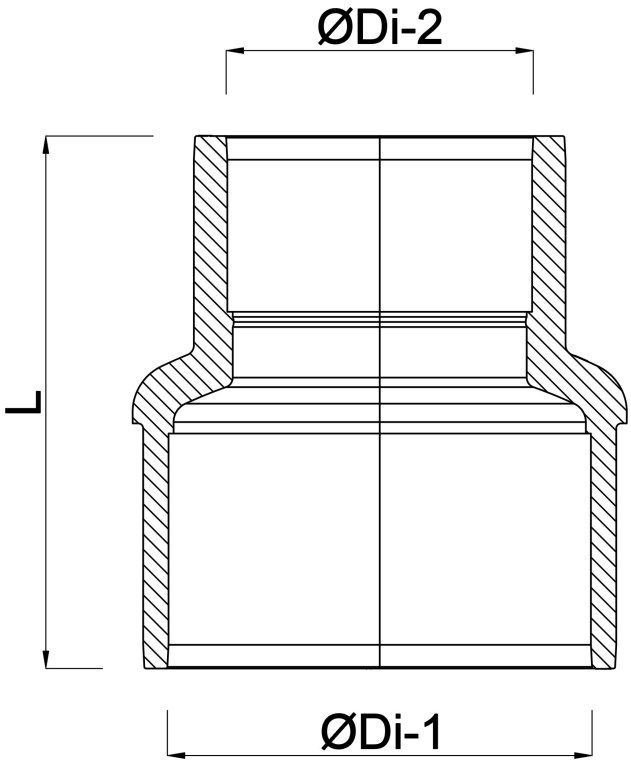

Generiert am: 01.11.2026

bevo Vertriebs GmbH
Industriestraße 18
32602 VLOTHO-EXTER
Deutschland
+49 (0) 5228 959 0
info@bevo.com
http://www.bevo.com