Reduzierstück PVC-U 80 mm x 110 mm Klebemuffe x Stutzen Grau (0360541)

bevo
bringing water to life

TECHNISCHE DATEN

Farbe	Grau
Werkstoff	PVC-U
Anschluss	Klebemuffe x Stutzen
Anwendung	Regenwasser
Maß	80 mm x 110 mm

ABMESSUNGEN

L	52 mm
ØDi-2	80 mm
ØDo-1	110 mm

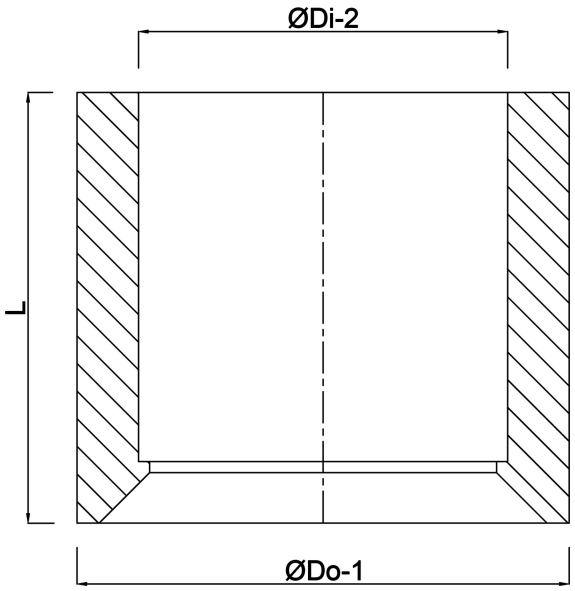

bevo
bringing water to life

Generiert am: 02.10.2025

bevo Vertriebs GmbH
Industriestraße 18
32602 VLOTHO-EXTER
Deutschland
+49 (0) 5228 959 0
info@bevo.com
http://www.bevo.com

bevo
bringing water to life