# Profec Blindflansch Stahl DN80 DIN Flansch 16bar PN16 (1180257)



PROFEC

bevo
bringing water to life

# TECHNISCHE DATEN

| | |
|---|---|
| Werkstoff | Stahl |
| Anschluss | DIN Flansch |
| DIN Norm | DIN 2527 |
| Flansch | PN16 |
| Arbeitsdruck | 16 bar |
| Maß | DN80 |
| WebshopURL | https://www.bevo.com/de-de/profec-blindflansch-stahl-dn80-din-flansch-16bar-pn16-1180257 |
| Außen ø | 200 mm |
| Gewicht | 4.61 kg |
| Dicke | 20 mm |
| Lochkreis | 160 mm |
| Loch Ø | 18 mm |
| Löcher | 8 |

# ABMESSUNGEN

| | |
|---|---|
| O | 18 mm |

| | |
|---|---|
| PCD | 160 mm |

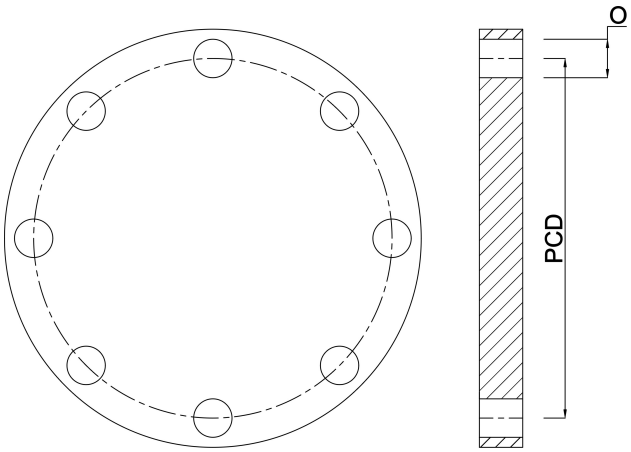


# Generiert am: 01.11.2026

bevo Vertriebs GmbH
Industriestraße 18
32602 VLOTHO-EXTER
Deutschland
+49 (0) 5228 959 0
info@bevo.com
http://www.bevo.com