Profec Blindflansch Stahl DN50 DIN Flansch 16bar PN16 (1180255)



bevo
bringing water to life

TECHNISCHE DATEN

Werkstoff	Stahl
Anschluss	DIN Flansch
DIN Norm	DIN 2527
Flansch	PN16
Arbeitsdruck	16 bar
Maß	DN50
WebshopURL	https://www.bevo.com/de-de/profec-blindflansch-stahl-dn50-din-flansch-16bar-pn16-1180255
Außen ø	165 mm
Gewicht	2.88 kg
Dicke	18 mm
Lochkreis	125 mm
Loch Ø	18 mm
Löcher	4

ABMESSUNGEN

O	18 mm

PCD	125 mm

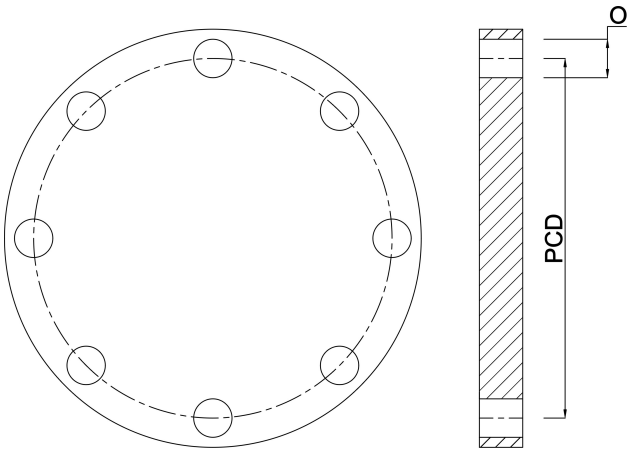

Generiert am: 01.11.2026

bevo Vertriebs GmbH
Industriestraße 18
32602 VLOTHO-EXTER
Deutschland
+49 (0) 5228 959 0
info@bevo.com
http://www.bevo.com