VDL Bogen 90° PVC-U 50 mm Klebemuffe 10bar Grau Typ aus Rohr hergestellt (7032012)



Van de Lande

bevo
bringing water to life

TECHNISCHE DATEN

Farbe	Grau
Typ	aus Rohr hergestellt
Werkstoff	PVC-U
Anschluss	Klebemuffe
Arbeitsdruck	10 bar
Maß	50 mm
WebshopURL	https://www.bevo.com/de-de/vdl-bogen-90-pvc-u-50-mm-klebemuffe-10bar-grau-typ-aus-rohr-hergestellt-7032012

ABMESSUNGEN

Cb-1	142 mm
Cb-2	142 mm
Gietvorm	hand geformt
ØDi-1	50 mm
ØDi-2	50 mm
ß	90 °

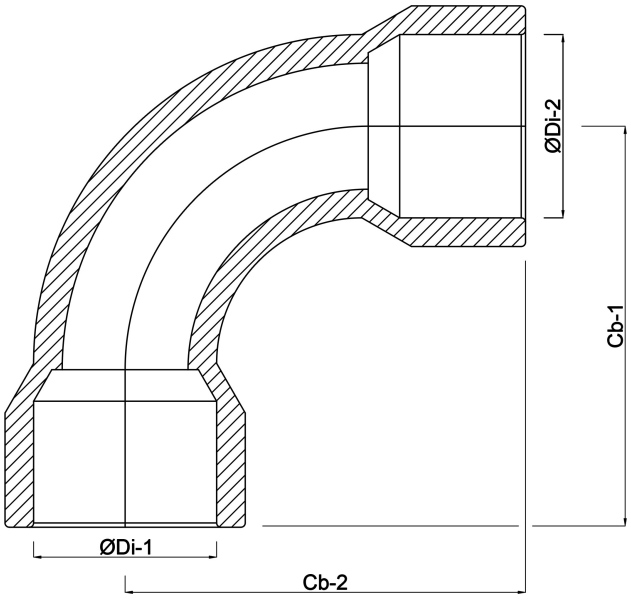

Generiert am: 02.11.2026

bevo Vertriebs GmbH
Industriestraße 18
32602 VLOTHO-EXTER
Deutschland
+49 (0) 5228 959 0
info@bevo.com
http://www.bevo.com