VDL Reduziermuffe PVC-U 250 mm x 200 mm Klebemuffe 10bar Grau (7018294)



Van de Lande

bevo
bringing water to life

TECHNISCHE DATEN

Farbe	Grau
Werkstoff	PVC-U
Anschluss	Klebemuffe
Maß	250 mm x 200 mm
WebshopURL	https://www.bevo.com/de-de/vdl-reduziermuffe-pvc-u-250-mm-x-200-mm-klebemuffe-10bar-grau-7018294
Arbeitsdruck	10 bar

ABMESSUNGEN

L	291 mm
P-1	132 mm
P-2	107 mm
ØDi-1	250 mm
ØDi-2	200 mm

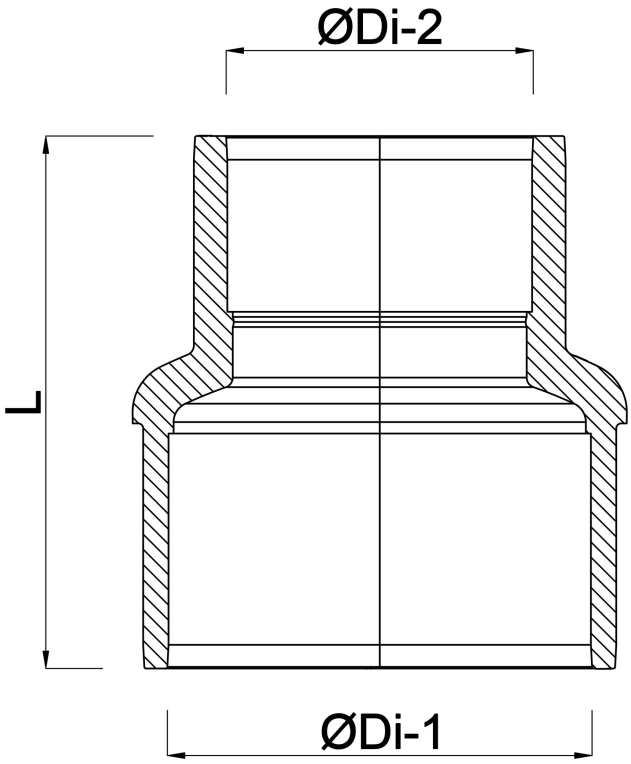

Generiert am: 01.11.2026

bevo Vertriebs GmbH
Industriestraße 18
32602 VLOTHO-EXTER
Deutschland
+49 (0) 5228 959 0
info@bevo.com
http://www.bevo.com