VDL Endkappensatz PVC-U 25/32 mm x 3/4" Klebemuffe/Klebestutzen x Außengewinde 10bar Grau (0110570)



Van de Lande

bevo
bringing water to life

TECHNISCHE DATEN

Farbe	Grau
Werkstoff	PVC-U
Anschluss	Klebemuffe/Klebestutzen x Außengewinde
Arbeitsdruck	10 bar
Maß	25/32 mm x 3/4"
WebshopURL	https://www.bevo.com/de-de/vdl-endkappensatz-pvc-u-25-32-mm-x-3-4-klebemuffe-klebestutzen-10bar-grau-0110570

ABMESSUNGEN

H	17 mm
Lb	42 mm
ØDi-2	25 mm
ØDo-1	32 mm
ØDo-3	3/4 "

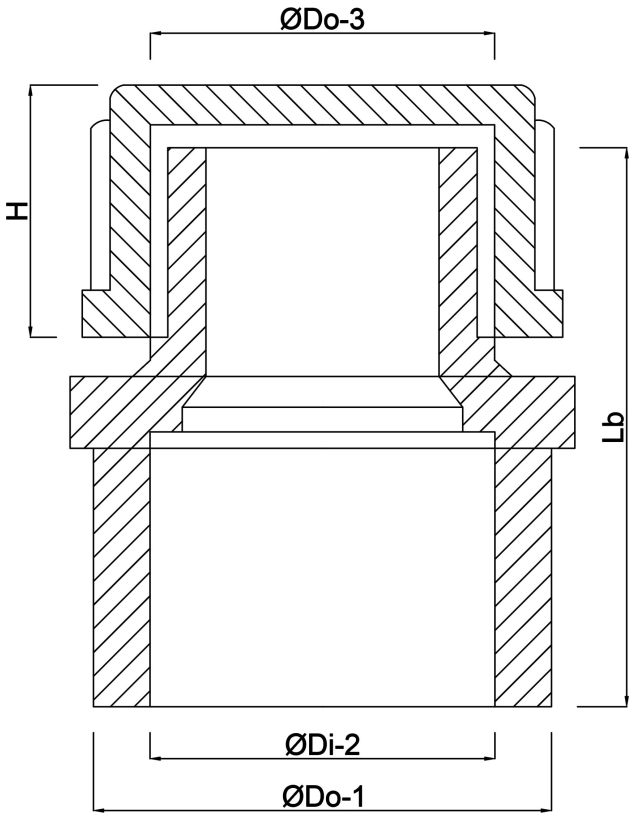

Generiert am: 20.11.2026

bevo Vertriebs GmbH
Industriestraße 18
32602 VLOTHO-EXTER
Deutschland
+49 (0) 5228 959 0
info@bevo.com
http://www.bevo.com