VDL Reduziermuffe PVC-U 75 mm x 63 mm Klebemuffe 12.5bar Grau Typ aus Rohr hergestellt (7002461)



Van de Lande

bevo
bringing water to life

TECHNISCHE DATEN

Farbe	Grau
Typ	aus Rohr hergestellt
Werkstoff	PVC-U
Maß	75 mm x 63 mm
Anschluss	Klebemuffe
WebshopURL	https://www.bevo.com/de-de/vdl-reduziermuffe-pvc-u-75-mm-x-63-mm-klebemuffe-12.5bar-grau-typ-aus-rohr-hergestellt-7002461
Arbeitsdruck	12.5 bar

ABMESSUNGEN

Gietvorm	hand geformt
L	119 mm
P-1	46 mm
P-2	40 mm
ØDi-1	75 mm
ØDi-2	63 mm

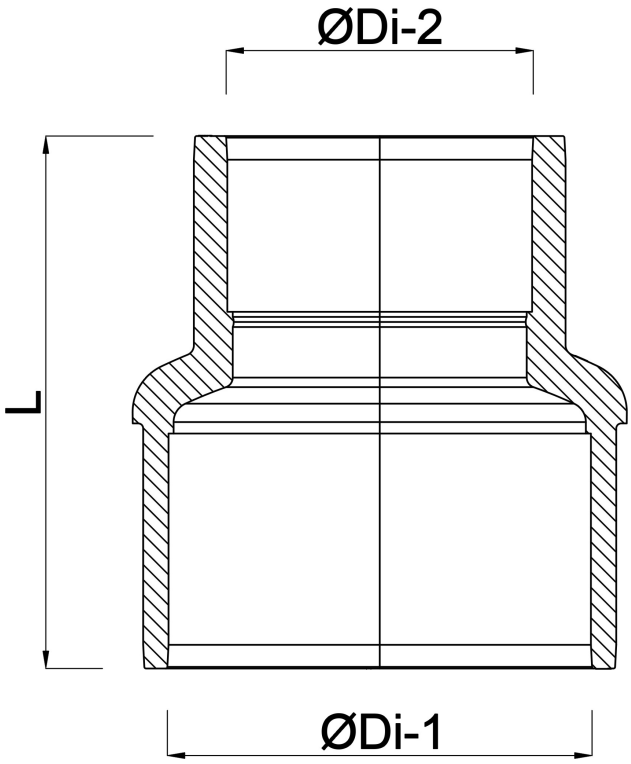

Generiert am: 01.11.2026

bevo Vertriebs GmbH
Industriestraße 18
32602 VLOTHO-EXTER
Deutschland
+49 (0) 5228 959 0
info@bevo.com
http://www.bevo.com