VDL Kugelhahn PVC-U 32 mm Klebemuffe 16bar DN25 Grau Typ EIL Viton (7018369)



Van de Lande

bevo
bringing water to life

TECHNISCHE DATEN

Farbe	Grau
Typ	EIL Viton
Werkstoff	PVC-U
Bedienung	Hebel
Griff-Farbe	Grün
Material Hebel/Griff	PVC-U
Gehäusekonstruktion	2-teilig
Material Gehäuse	PVC-U
Material Dichtung	Viton
Anschluss	Klebemuffe
Temperaturbereich	0°C - 60°C
Arbeitsdruck	16 bar
Maß	32 mm
WebshopURL	https://www.bevo.com/de-de/vdl-kugelhahn-pvc-u-32-mm-klebemuffe-16bar-dn25-grau-typ-eil-viton-7018369
DN	25

ABMESSUNGEN

Ct-1	65 mm
Lb	102 mm
R	94 mm
ØDf	25 mm
ØDi-1	32 mm
ØDi-2	32 mm

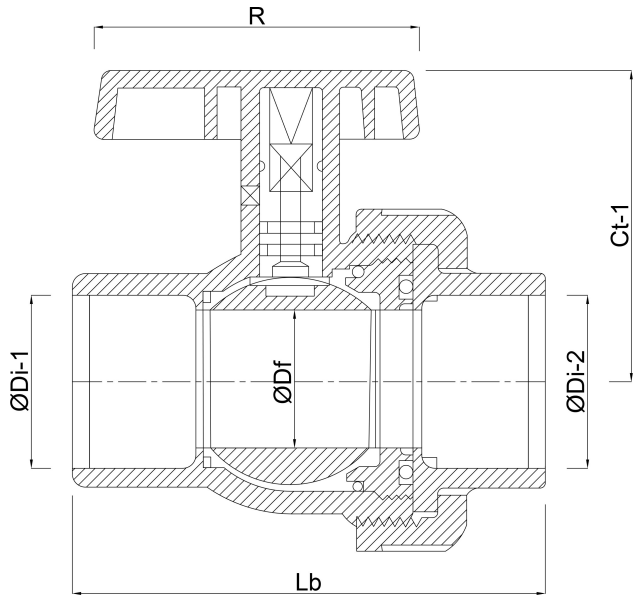

Generiert am: 01.11.2026

bevo Vertriebs GmbH
Industriestraße 18
32602 VLOTHO-EXTER
Deutschland

+49 (0) 5228 959 0
info@bevo.com
http://www.bevo.com

bevo
bringing water to life