# VDL Endkappensatz PVC-U 32/40 mm x 1 1/4" Klebemuffe/Klebestutzen x Außengewinde 10bar Grau (0110572)



Van de Lande

bevo
bringing water to life

# TECHNISCHE DATEN

| | |
|---|---|
| Farbe | Grau |
| Werkstoff | PVC-U |
| Anschluss | Klebemuffe/Klebestutzen x Außengewinde |
| Arbeitsdruck | 10 bar |
| Maß | 32/40 mm x 1 1/4" |
| WebshopURL | https://www.bevo.com/de-de/vdl-endkappensatz-pvc-u-32-40-mm-x-1-1-4-klebemuffe-klebestutzen-10bar-grau-0110572 |

# ABMESSUNGEN

| | |
|---|---|
| H | 18 mm |
| Lb | 44 mm |
| ØDi-2 | 32 mm |
| ØDo-1 | 40 mm |
| ØDo-3 | 1 1/4 " |

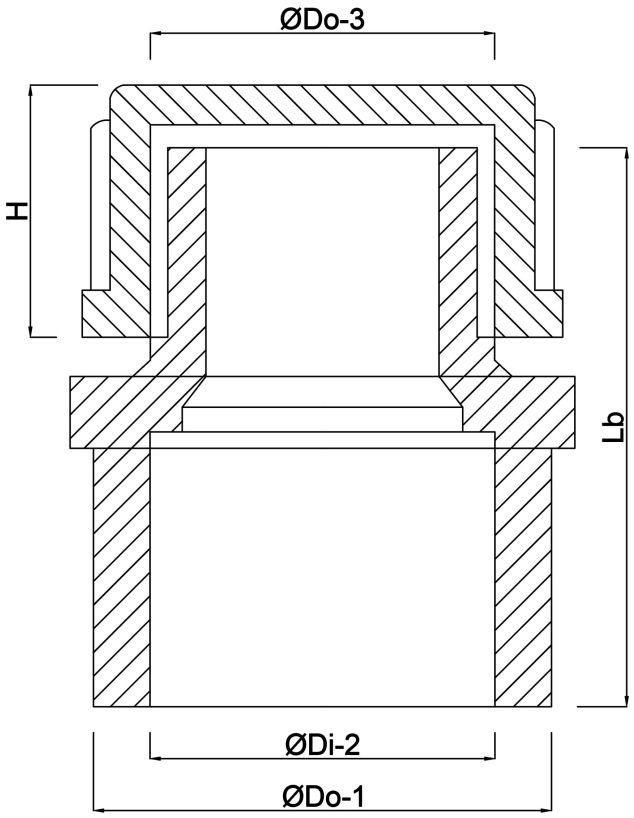


# Generiert am: 20.11.2026

bevo Vertriebs GmbH
Industriestraße 18
32602 VLOTHO-EXTER
Deutschland
+49 (0) 5228 959 0
info@bevo.com
http://www.bevo.com