# Profec Zweiteiliger Kugelhahn Edelstahl 316 1/4" Innengewinde 64bar DIN3202-M3 (7034103)

PROFEC

bevo
bringing water to life

# TECHNISCHE DATEN

| | |
|---|---|
| Werkstoff | Edelstahl 316 |
| Bedienung | Hebel |
| Griff-Farbe | Blau |
| Material Hebel/Griff | Edelstahl |
| Gehäusekonstruktion | 2-teilig |
| Material Gehäuse | Edelstahl 316 |
| Material Dichtung | PTFE |
| Anschluss | Innengewinde |
| Dichtung | PTFE |
| DIN Norm | DIN3202-M3 |
| Durchgang | full |
| Temperaturbereich | -10°C - 150°C |
| Arbeitsdruck | 64 bar |
| Maß | 1/4" |

# ABMESSUNGEN

| | |
|---|---|
| Lb | 55 mm |

| | |
|---|---|
| ØDi-1 | 1/4 " |
| ØDi-2 | 1/4 " |
| F-1 | 12.5 mm |
| F-2 | 12.5 mm |
| Ct-1 | 46 mm |
| R | 100 mm |
| ØDf | 9 mm |

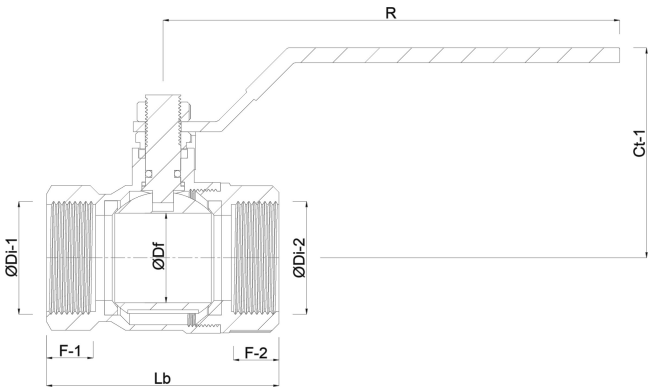


# Generiert am: 06.10.2025

bevo Vertriebs GmbH
Industriestraße 18
32602 VLOTHO-EXTER
Deutschland
+49 (0) 5228 959 0
info@bevo.com
http://www.bevo.com

bevo
bringing water to life