Profec Flanschmuffenstück Sphäroguss (GGG40) Epoxybeschichtung 160 mm x DN150 Steckmuffe x DIN Flansch 10bar DN150 Blau PN10/16 Typ E-KS (0399023)



PROFEC

bevo
bringing water to life

TECHNISCHE DATEN

Farbe	Blau
Typ	E-KS
Werkstoff	Sphäroguss (GGG40)
Oberflächenbehandlung	Epoxybeschichtung
Material Gehäuse	Sphäroguss (GGG40)
Material Dichtung	EPDM
Anschluss	Steckmuffe x DIN Flansch
DIN Norm	DIN 2576
Flansch	PN10/16
Dicke	16 mm
Arbeitsdruck	10 bar
Löcher	8
Maß	160 mm x DN150
WebshopURL	https://www.bevo.com/de-de/profec-flanschmuffenstueck-sphaeroguss-ggg40-epoxybeschichtung-160-mm-x-dn150-steckmuffe-x-din-flansch-10bar-dn150-blau-pn10-16-typ-e-ks-0399023
DN	150

Außen ø	285 mm
Loch Ø	23 mm

ABMESSUNGEN

O	23 mm
PCD	240 mm
ØDi-1	160 mm

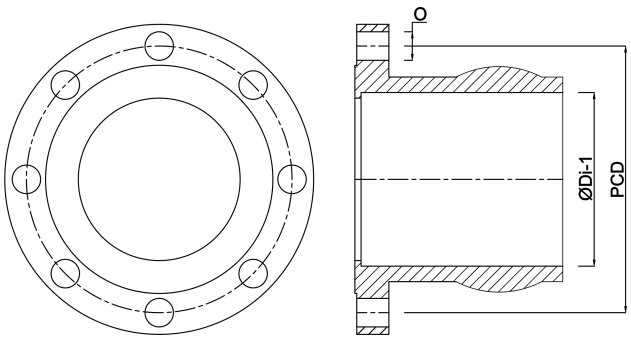

Generiert am: 31.10.2026

bevo Vertriebs GmbH
Industriestraße 18
32602 VLOTHO-EXTER
Deutschland
+49 (0) 5228 959 0
info@bevo.com
http://www.bevo.com