VDL Reduzierstück PVC-U 225 mm x 140 mm Klebestutzen x Klebemuffe 10bar Grau (7002694)

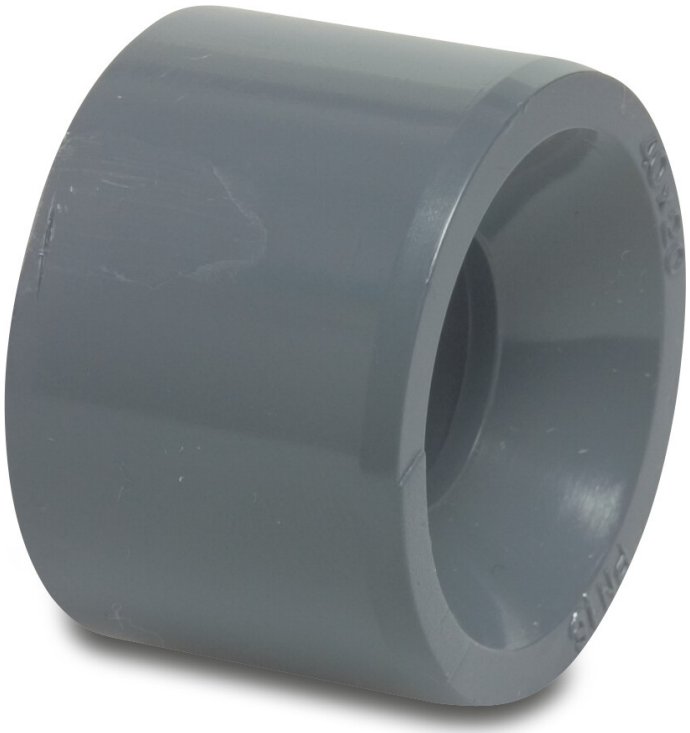

Van de Lande

bevo
bringing water to life

TECHNISCHE DATEN

Farbe	Grau
Werkstoff	PVC-U
Maß	225 mm x 140 mm
Anschluss	Klebestutzen x Klebemuffe
WebshopURL	https://www.bevo.com/de-de/vdl-reduzierstueck-pvc-u-225-mm-x-140-mm-klebestutzen-x-klebemuffe-10bar-grau-7002694
Arbeitsdruck	10 bar

ABMESSUNGEN

L	119 mm
Lb	119 mm
P-1	76 mm
ØDi-2	140 mm
ØDo-1	225 mm

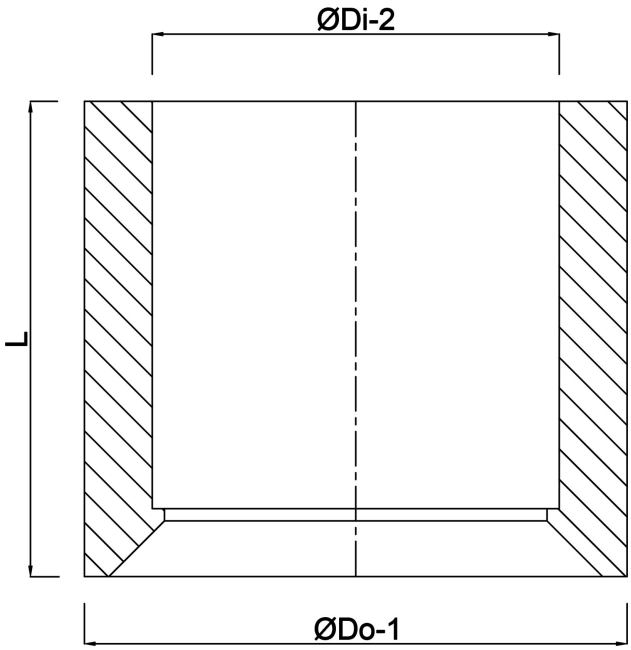

Generiert am: 01.11.2026

bevo Vertriebs GmbH
Industriestraße 18
32602 VLOTHO-EXTER
Deutschland
+49 (0) 5228 959 0
info@bevo.com
http://www.bevo.com