Sandfilter PP 50 mm / 1 1/2" Innengewinde 3,75bar Beige Typ T620 (7043247)



bevo
bringing water to life

TECHNISCHE DATEN

Farbe	Beige
Werkstoff	PP
Anschluss	Innengewinde
Arbeitsdruck	3,75 bar
Max. Temp.	43 °C
Typ	T620
Kapazität	14 m^3/h
Maß	50 mm / 1 1/2"
WebshopURL	https://www.bevo.com/de-de/sandfilter-pp-50-mm-1-1-2-innengewinde-3-75bar-beige-typ-t620-7043247
Durchmesser	620 mm
Gewicht	14 kg
Sandmenge	150 kg
Filterfläche	0.29 m^2
Max. Poolvol.	70 m^3

ABMESSUNGEN

A	962 mm
B	24.5 "
B	620 mm
B Zoll	25
C	852 mm
D	792 mm

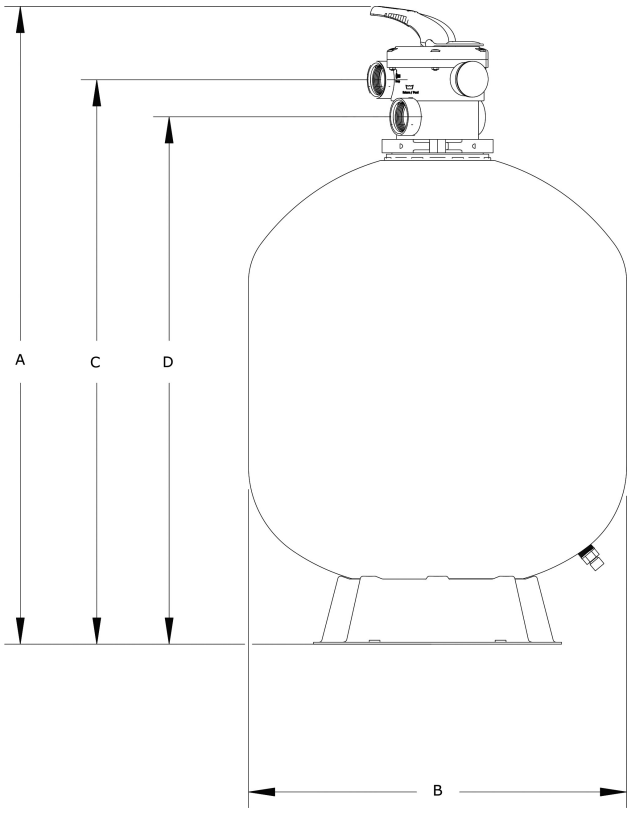

PRODUKTINFORMATIONEN

Merkmale:

- Hochwertiger PP-Filterbehälter

- Extrem hoher maximaler Arbeitsdruck von bis zu 3,75 bar
- 6-Wege-Ventil im Lieferumfang enthalten

Generiert am: 02.11.2026

bevo Vertriebs GmbH
Industriestraße 18
32602 VLOTHO-EXTER
Deutschland
+49 (0) 5228 959 0
info@bevo.com
http://www.bevo.com