Hayward Wasserlinien Skimmer breit ABS 2" Innengewinde Weiß Mirror Typ mit Messing M6 Gewinde (7018911)

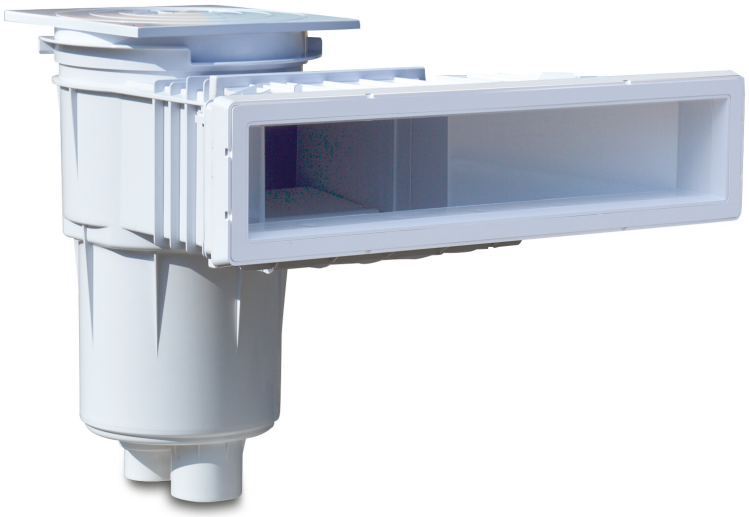

HAYWARD

bevo
bringing water to life

TECHNISCHE DATEN

Typ	mit Messing M6 Gewinde
Werkstoff	ABS
Geeignet für	Folienbecken
Anschluss	Innengewinde
Farbe	Weiß
Modell	Mirror
Maß	2"

ABMESSUNGEN

E	250.3 mm
H	100 mm
A	634 mm
B	483.8 mm
C	539.1 mm
D	142.5 mm
F	366.6 mm
G	500 mm

bevo
bringing water to life

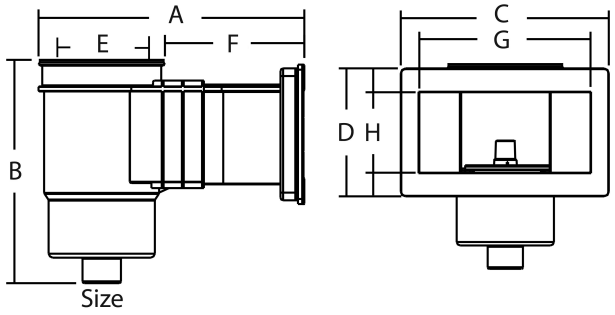

Generiert am: 20.11.2025

bevo Vertriebs GmbH
Industriestraße 18
32602 VLOTHO-EXTER
Deutschland
+49 (0) 5228 959 0
info@bevo.com
http://www.bevo.com

bevo
bringing water to life