Profec Kugelhahn PVC-U 1/2" Innengewinde 16bar DN15 Grau Typ Safe 625 (0112110)

PROFEC

bevo
bringing water to life

TECHNISCHE DATEN

Farbe	Grau
Typ	Safe 625
Werkstoff	PVC-U
Bedienung	Hebel
Griff-Farbe	Rot
Material Hebel/Griff	PVC-U
Gehäusekonstruktion	3-teilig
Material Gehäuse	PVC-U
Material Dichtung	hytrel/EPDM
Anschluss	Innengewinde
Max. Temperatur	60 °C
Minimale Mediumtemperatur (kontinuierlich)	0 °C
Maß	1/2"
DN	15
Arbeitsdruck	16 bar

bevo
bringing water to life

ABMESSUNGEN

Lb	84 mm
ØDi-1	1/2 "
ØDi-2	1/2 "
Ct-1	46 mm
R	35 mm
ØDf	15 mm

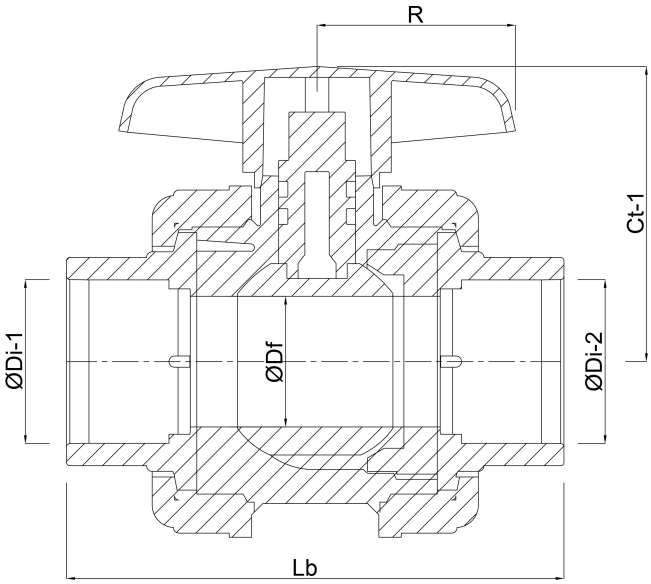

PRODUKTINFORMATIONEN

Mit gesicherter Kugel.

Generiert am: 02.10.2025

bevo Vertriebs GmbH
Industriestraße 18
32602 VLOTHO-EXTER
Deutschland
+49 (0) 5228 959 0
info@bevo.com
http://www.bevo.com

bevo
bringing water to life