Itap Kugelhahn Messing Vernickelt 3/8" Innengewinde x Außengewinde 50bar Typ 091 (0402332)

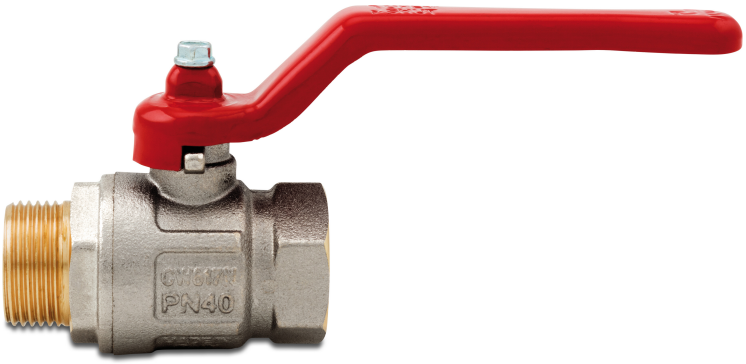

bevo
bringing water to life

TECHNISCHE DATEN

Typ	091
Werkstoff	Messing
Oberflächenbehandlung	Vernickelt
Bedienung	Hebel
Griff-Farbe	Rot
Material Hebel/Griff	Stahl
Gehäusekonstruktion	2-teilig
Material Kugel	Messing hart verchromt
Material Gehäuse	Messing
Material Dichtung	PTFE
Anschluss	Innengewinde x Außengewinde
Max. Temperatur	150 °C
Minimale Mediumtemperatur (kontinuierlich)	-20 °C
Durchgang	full
Maß	3/8"
Arbeitsdruck	50 bar

bevo
bringing water to life

ABMESSUNGEN

Lb	54 mm
ØDi-1	3/8 "
ØDo-2	3/8 "
F-1	10 mm
F-2	10.5 mm
Ct-1	37 mm
R	80 mm
ØDf	10 mm

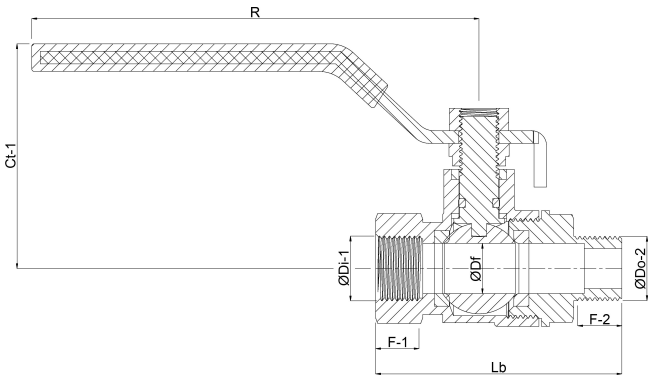

PRODUKTINFORMATIONEN

¼" - ¾" Vollkugel; 1" - 4" Hohlkugel.
Temperaturbeständig für Wasser (kein Dampf) bis max. 150° C

bevo
bringing water to life

Generiert am: 02.10.2025

bevo Vertriebs GmbH
Industriestraße 18
32602 VLOTHO-EXTER
Deutschland
+49 (0) 5228 959 0
info@bevo.com
http://www.bevo.com

bevo
bringing water to life