VDL Reduziermuffe PVC-U 75 mm x 50 mm Klebemuffe 7.5bar Grau Typ aus Rohr hergestellt (7002460)



Van de Lande

bevo
bringing water to life

TECHNISCHE DATEN

Farbe	Grau
Typ	aus Rohr hergestellt
Werkstoff	PVC-U
Maß	75 mm x 50 mm
Anschluss	Klebemuffe
WebshopURL	https://www.bevo.com/de-de/vdl-reduziermuffe-pvc-u-75-mm-x-50-mm-klebemuffe-7.5bar-grau-typ-aus-rohr-hergestellt-7002460
Arbeitsdruck	7.5 bar

ABMESSUNGEN

Gietvorm	hand geformt
L	116 mm
P-1	46 mm
P-2	33 mm
ØDi-1	75 mm
ØDi-2	50 mm

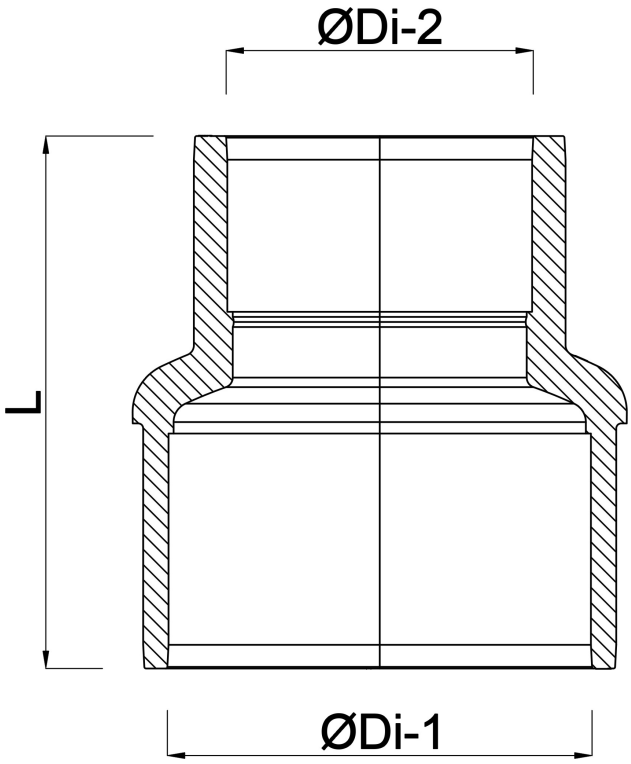

Generiert am: 01.11.2026

bevo Vertriebs GmbH
Industriestraße 18
32602 VLOTHO-EXTER
Deutschland
+49 (0) 5228 959 0
info@bevo.com
http://www.bevo.com