VDL T-Stück 45° PVC-U 32 mm Klebemuffe 16bar Grau (7002562)



Van de Lande

bevo
bringing water to life

TECHNISCHE DATEN

Farbe	Grau
Werkstoff	PVC-U
Maß	32 mm
Anschluss	Klebemuffe
WebshopURL	https://www.bevo.com/de-de/vdl-t-stueck-45-pvc-u-32-mm-klebemuffe-16bar-grau-7002562
Arbeitsdruck	16 bar

ABMESSUNGEN

Cr-1	67.5 mm
Ct-1	67.5 mm
L	99.5 mm
P-1	23 mm
P-2	23 mm
P-3	23 mm
ØDi-1	32 mm
ØDi-2	32 mm

ØDi-3	32 mm
ß	45 °

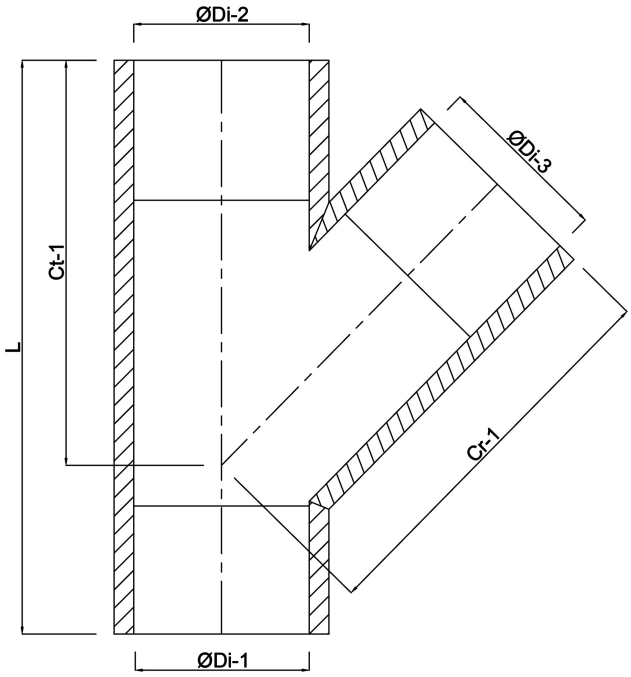

Generiert am: 01.11.2026

bevo Vertriebs GmbH
Industriestraße 18
32602 VLOTHO-EXTER
Deutschland
+49 (0) 5228 959 0
info@bevo.com
http://www.bevo.com