3-Wege-Kugelhahn T-Bohrung PVC-U 50 mm Klebemuffe 10bar DN40 Grau Typ T-Bohrung Seitlich (0111523)

bevo
bringing water to life

TECHNISCHE DATEN

Farbe	Grau
Typ	T-Bohrung
Werkstoff	PVC-U
Bedienung	Hebel
Griff-Farbe	Rot
Material Hebel/Griff	PVC-U
Material Gehäuse	PVC-U
Material Dichtung	PTFE/EPDM
Kugelbohrung	T-Bohrung
Anschlussart	Seitlich
Anschluss	Klebemuffe
Temperaturbereich	0°C - 60°C
Arbeitsdruck	10 bar
Welle	PVC
Maß	50 mm
DN	40

bevo
bringing water to life

ABMESSUNGEN

Lb	207 mm
ØDi-1	50 mm
ØDi-2	50 mm
Ct-1	94 mm
R	128 mm
ØDf	40 mm

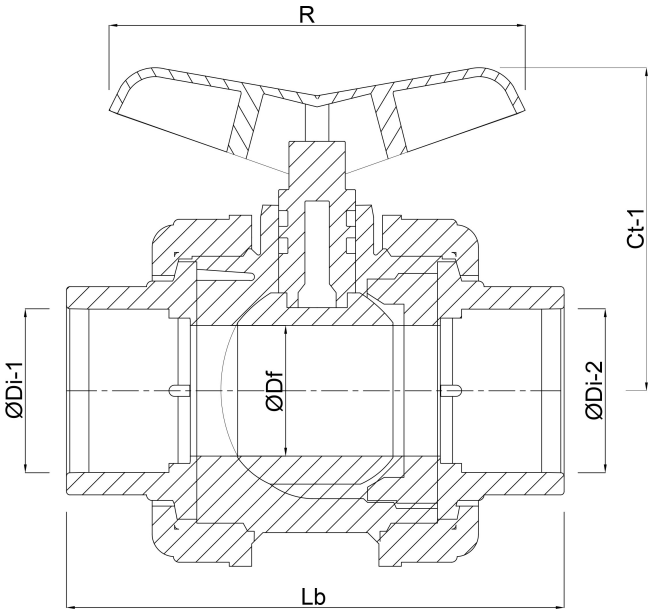

Generiert am: 01.10.2025

bevo Vertriebs GmbH
Industriestraße 18
32602 VLOTHO-EXTER

bevo
bringing water to life

Deutschland
+49 (0) 5228 959 0
info@bevo.com
http://www.bevo.com

bevo
bringing water to life