VDL Kugelhahn PVC-U 63 mm Klebemuffe 16bar Grau Typ ISO-TOP (7018375)

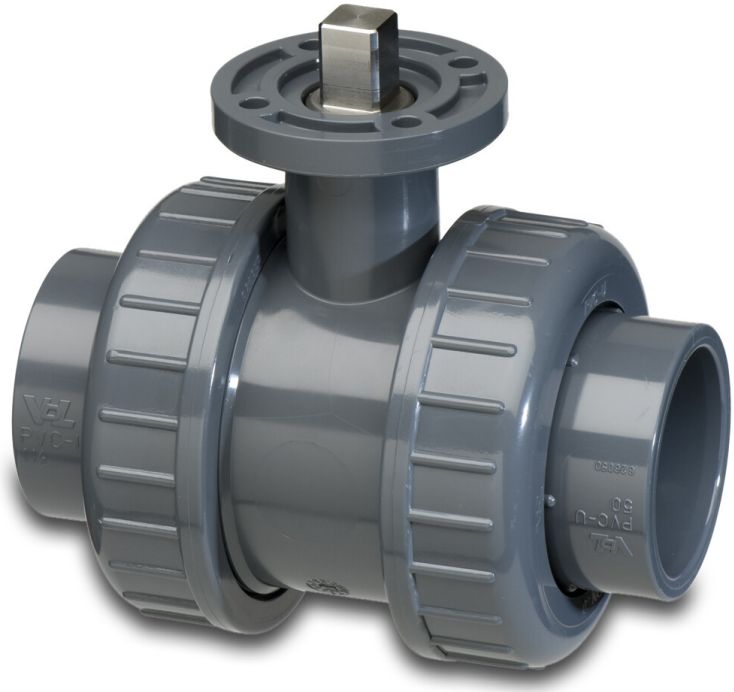

Van de Lande

bevo
bringing water to life

TECHNISCHE DATEN

Farbe	Grau
Typ	ISO-TOP
Werkstoff	PVC-U
Material Dichtung	EPDM
Anschluss	Klebemuffe
Temperaturbereich	0°C - 60°C
Arbeitsdruck	16 bar
Maß	63 mm
WebshopURL	https://www.bevo.com/de-de/vdl-kugelhahn-pvc-u-63-mm-klebemuffe-16bar-grau-typ-iso-top-7018375

ABMESSUNGEN

Ct-1	108.5 mm
Lb	178 mm
ØDf	50 mm
ØDi-1	63 mm
ØDi-2	63 mm

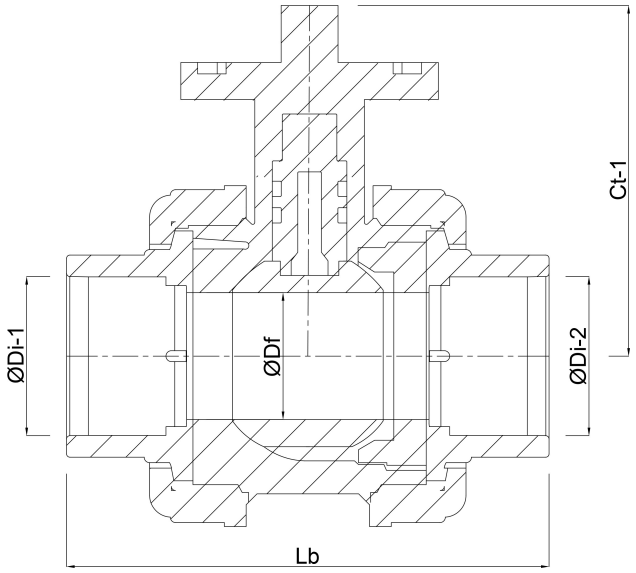

Generiert am: 01.11.2026

bevo Vertriebs GmbH
Industriestraße 18
32602 VLOTHO-EXTER
Deutschland
+49 (0) 5228 959 0
info@bevo.com
http://www.bevo.com