# Profec Gewindeflansch Stahl DN40 x 1 1/2" DIN Flansch x Innengewinde 16bar Schwarz PN10/16 (1180214)



PROFEC

bevo
bringing water to life

# TECHNISCHE DATEN

| | |
|---|---|
| Farbe | Schwarz |
| Werkstoff | Stahl |
| Anschluss | DIN Flansch x Innengewinde |
| DIN Norm | DIN 2566 |
| Flansch | PN10/16 |
| Arbeitsdruck | 16 bar |
| Maß | DN40 x 1 1/2" |
| WebshopURL | https://www.bevo.com/de-de/profec-gewindeflansch-stahl-dn40-x-1-1-2-din-flansch-x-innengewinde-16bar-schwarz-pn10-16-1180214 |
| Durchmesser | 48,3 mm |
| Außen ø | 150 mm |
| Gewicht | 1.77 kg |
| Höhe | 26 mm |
| Dicke | 16 mm |
| Lochkreis | 110 mm |
| Loch Ø | 18 mm |
| Löcher | 4 |

# ABMESSUNGEN

| | |
|---|---|
| O | 18 mm |
| PCD | 110 mm |
| ØDi-1 | 1 1/2 " |

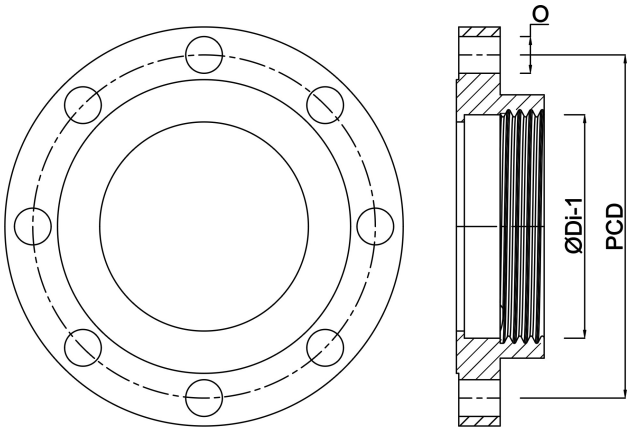


## Generiert am: 01.11.2026

bevo Vertriebs GmbH
Industriestraße 18
32602 VLOTHO-EXTER
Deutschland
+49 (0) 5228 959 0
info@bevo.com
http://www.bevo.com