VDL Kugelhahn PVC-U 16 mm Klebemuffe 16bar DN10 Grau Typ EIL Viton (7018366)



Van de Lande

bevo
bringing water to life

TECHNISCHE DATEN

Farbe	Grau
Typ	EIL Viton
Werkstoff	PVC-U
Bedienung	Hebel
Griff-Farbe	Grün
Material Hebel/Griff	PVC-U
Gehäusekonstruktion	2-teilig
Material Gehäuse	PVC-U
Material Dichtung	Viton
Anschluss	Klebemuffe
Temperaturbereich	0°C - 60°C
Arbeitsdruck	16 bar
Maß	16 mm
WebshopURL	https://www.bevo.com/de-de/vdl-kugelhahn-pvc-u-16-mm-klebemuffe-16bar-dn10-grau-typ-eil-viton-7018366
DN	10

ABMESSUNGEN

Ct-1	50 mm
Lb	77 mm
R	82 mm
ØDf	15 mm
ØDi-1	16 mm
ØDi-2	16 mm

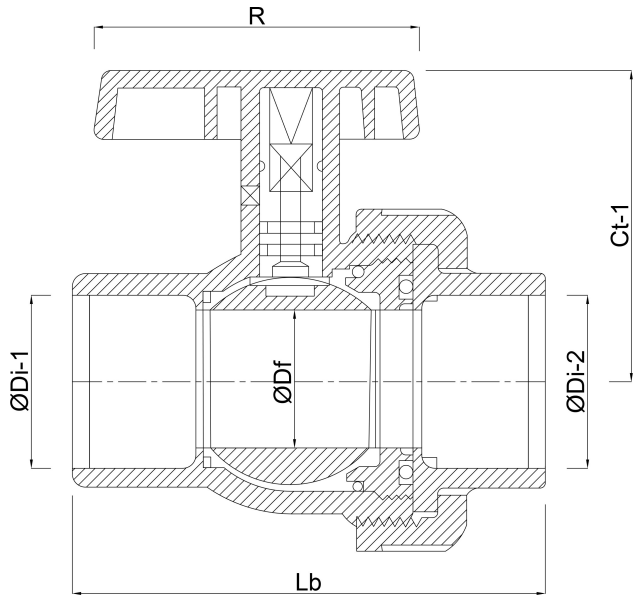

Generiert am: 01.11.2026

bevo Vertriebs GmbH
Industriestraße 18
32602 VLOTHO-EXTER
Deutschland

+49 (0) 5228 959 0
info@bevo.com
http://www.bevo.com

bevo
bringing water to life