# Profec Kugelhahn PVC-U 50 mm Klebemuffe 16bar DN40 Grau Typ Safe 600 (0112105)

PROFEC

bevo
bringing water to life

# TECHNISCHE DATEN

| | |
|---|---|
| Farbe | Grau |
| Typ | Safe 600 |
| Werkstoff | PVC-U |
| Bedienung | Hebel |
| Griff-Farbe | Rot |
| Material Hebel/Griff | PVC-U |
| Gehäusekonstruktion | 3-teilig |
| Material Gehäuse | PVC-U |
| Material Dichtung | hytrel/EPDM |
| Anschluss | Klebemuffe |
| Max. Temperatur | 60 °C |
| Minimale Mediumtemperatur (kontinuierlich) | 0 °C |
| Arbeitsdruck | 16 bar |
| Maß | 50 mm |
| DN | 40 |

# ABMESSUNGEN

| | |
|---|---|
| Lb | 157 mm |
| ØDi-1 | 50 mm |
| ØDi-2 | 50 mm |
| Ct-1 | 93 mm |
| R | 65 mm |
| ØDf | 40 mm |

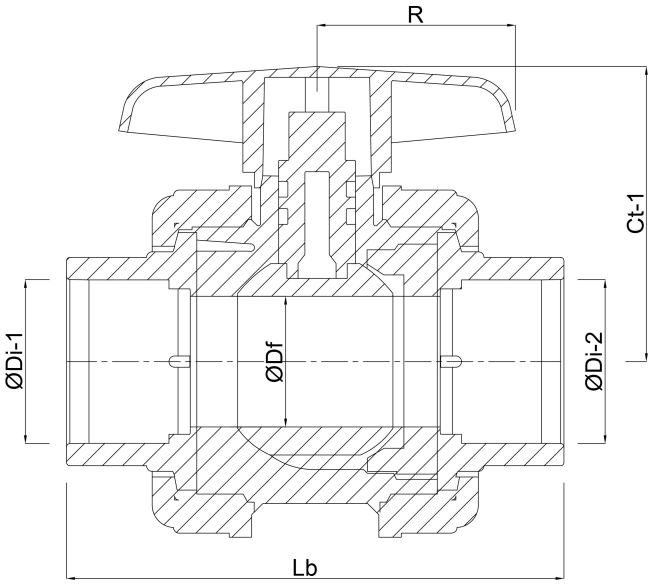


# PRODUKTINFORMATIONEN

Mit gesicherter Kugel.

bevo
bringing water to life

# Generiert am: 02.10.2025

bevo Vertriebs GmbH
Industriestraße 18
32602 VLOTHO-EXTER
Deutschland
+49 (0) 5228 959 0
info@bevo.com
http://www.bevo.com

bevo
bringing water to life