Profec Blindflansch Stahl DN200 DIN Flansch 16bar PN16 (1180261)



bevo
bringing water to life

TECHNISCHE DATEN

Werkstoff	Stahl
Anschluss	DIN Flansch
DIN Norm	DIN 2527
Flansch	PN16
Arbeitsdruck	16 bar
Maß	DN200
WebshopURL	https://www.bevo.com/de-de/profec-blindflansch-stahl-dn200-din-flansch-16bar-pn16-1180261
Außen ø	340 mm
Gewicht	16.25 kg
Dicke	24 mm
Lochkreis	295 mm
Loch Ø	22 mm
Löcher	12

ABMESSUNGEN

O	22 mm

PCD	270 mm

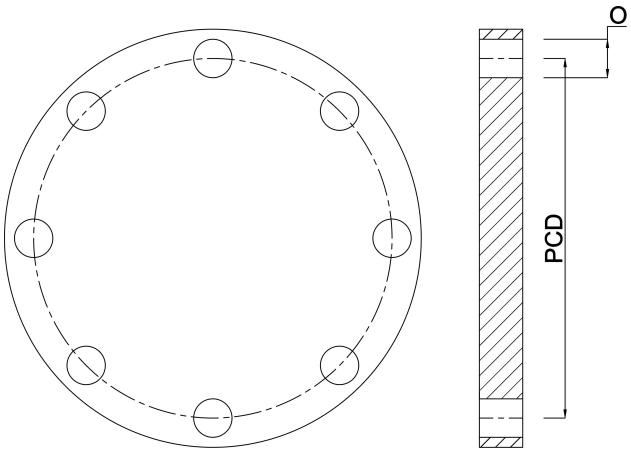

Generiert am: 01.11.2026

bevo Vertriebs GmbH
Industriestraße 18
32602 VLOTHO-EXTER
Deutschland
+49 (0) 5228 959 0
info@bevo.com
http://www.bevo.com