VDL Reduziermuffe PVC-U 225 mm x 160 mm Klebemuffe 10bar Grau (7018292)



Van de Lande

bevo
bringing water to life

TECHNISCHE DATEN

Farbe	Grau
Werkstoff	PVC-U
Anschluss	Klebemuffe
Maß	225 mm x 160 mm
WebshopURL	https://www.bevo.com/de-de/vdl-reduziermuffe-pvc-u-225-mm-x-160-mm-klebemuffe-10bar-grau-7018292
Arbeitsdruck	10 bar

ABMESSUNGEN

L	262 mm
P-1	119 mm
P-2	87 mm
ØDi-1	225 mm
ØDi-2	160 mm

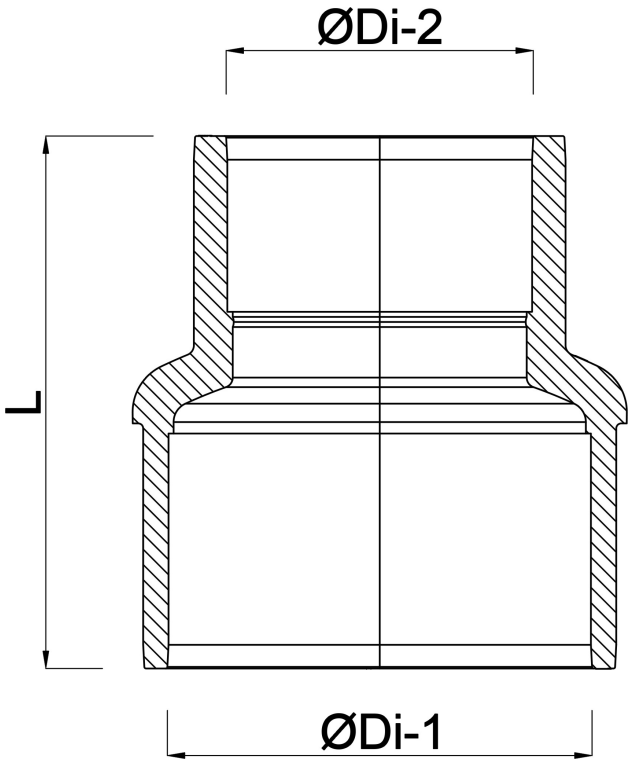

Generiert am: 01.11.2026

bevo Vertriebs GmbH
Industriestraße 18
32602 VLOTHO-EXTER
Deutschland
+49 (0) 5228 959 0
info@bevo.com
http://www.bevo.com