DAB Schwimmbadpumpe 2" Innengewinde 5.6A 230VAC Schwarz Typ ESWIM 150 1,5PS (7043227)

DAB WATER•TECHNOLOGY

bevo bringing water to life

TECHNISCHE DATEN

Farbe	Schwarz
Pumpengehäuse	verstärkt Technopolymer
Material Laufrad 1	verstärkt Technopolymer
Anschluss	Innengewinde
Spannung	230VAC
Max. Temperatur	40 °C
Herz	50 Hz
IP Wert	IPX5
Typ	ESWIM 150
Leistung	1.5 PS
Maß	2"
Länge	550 mm
Breite	300 mm
Gewicht	19 kg
Leistung	1.1 kW
Höhe	316 mm
Ampere	5.6 A

bevo
bringing water to life

Max Durchfluss	30 m^3/h
Packungsgrösse L/B/H	720 x 350 x 430 mm

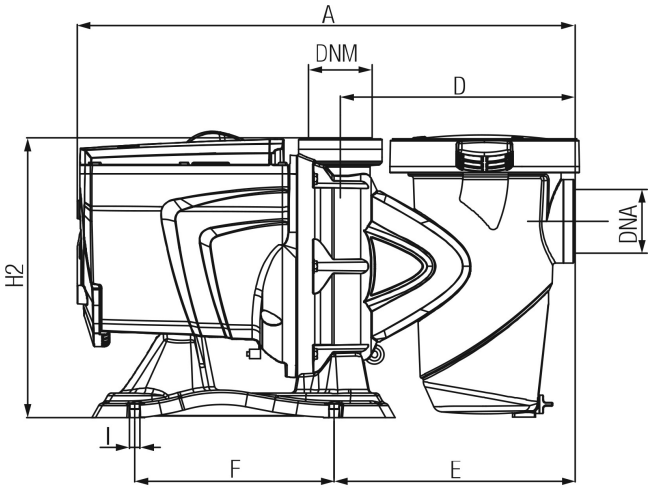

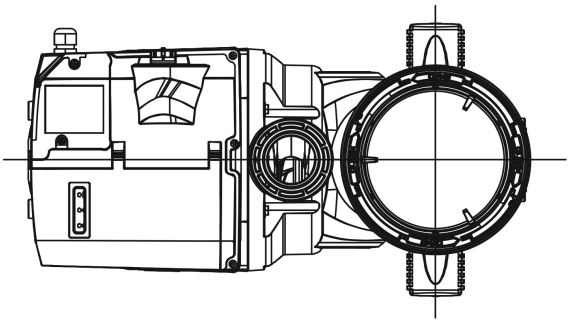

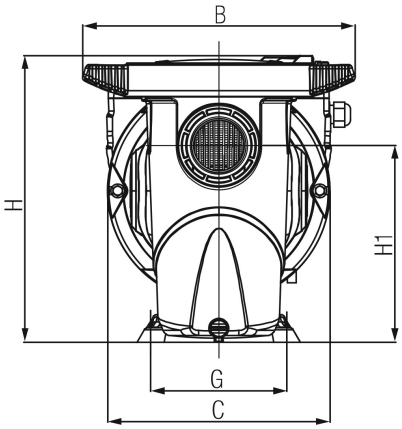

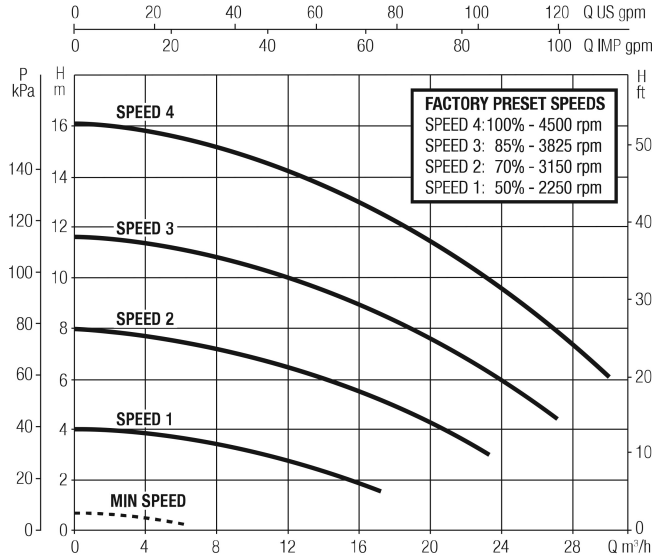

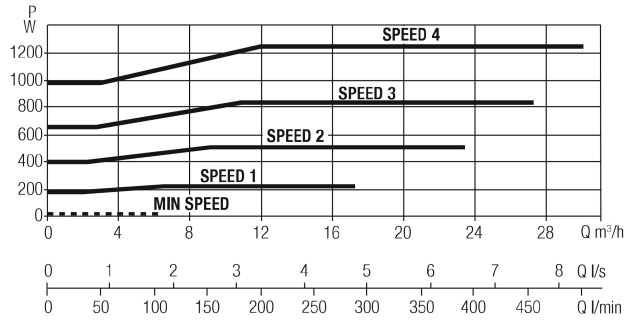

Generiert am: 07.10.2025

bevo
bringing water to life

bevo Vertriebs GmbH
Industriestraße 18
32602 VLOTHO-EXTER
Deutschland
+49 (0) 5228 959 0
info@bevo.com
http://www.bevo.com

bevo
bringing water to life