Profec Kugelhahn PVC-U 40 mm Klebemuffe 16bar DN32 Grau Typ Safe 525 (0112143)

PROFEC

bevo
bringing water to life

TECHNISCHE DATEN

Farbe	Grau
Typ	Safe 525
Werkstoff	PVC-U
Bedienung	Hebel
Griff-Farbe	Rot
Material Hebel/Griff	PVC-U
Gehäusekonstruktion	2-teilig
Material Gehäuse	PVC-U
Material Dichtung	hytrel/EPDM
Anschluss	Klebemuffe
Max. Temperatur	60 °C
Minimale Mediumtemperatur (kontinuierlich)	0 °C
Arbeitsdruck	16 bar
Maß	40 mm
DN	32

bevo
bringing water to life

ABMESSUNGEN

Lb	135 mm
ØDi-1	40 mm
ØDi-2	40 mm
Ct-1	93 mm
R	65 mm
ØDf	32 mm

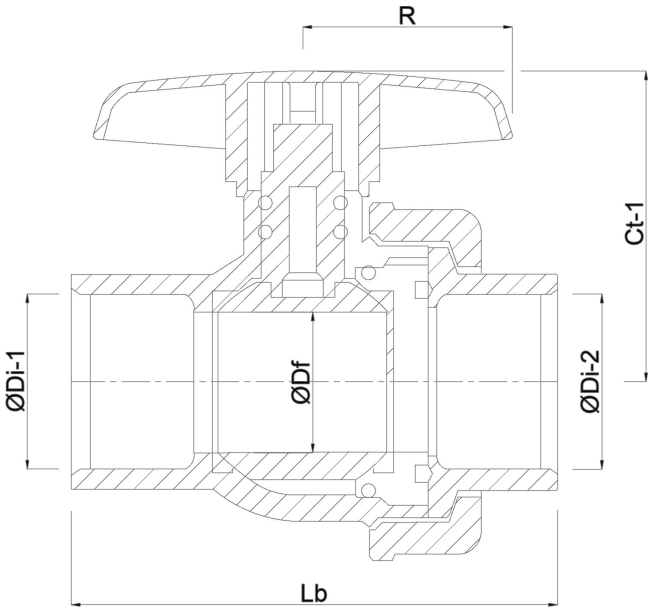

PRODUKTINFORMATIONEN

Mit gesicherter Kugel.

bevo
bringing water to life

Generiert am: 02.10.2025

bevo Vertriebs GmbH
Industriestraße 18
32602 VLOTHO-EXTER
Deutschland
+49 (0) 5228 959 0
info@bevo.com
http://www.bevo.com

bevo
bringing water to life