Profec Gewindeflansch Stahl DN50 x 2" DIN Flansch x Innengewinde 16bar Schwarz PN10/16 (1180215)



PROFEC

bevo
bringing water to life

TECHNISCHE DATEN

Farbe	Schwarz
Werkstoff	Stahl
Anschluss	DIN Flansch x Innengewinde
DIN Norm	DIN 2566
Flansch	PN10/16
Arbeitsdruck	16 bar
Maß	DN50 x 2"
WebshopURL	https://www.bevo.com/de-de/profec-gewindeflansch-stahl-dn50-x-2-din-flansch-x-innengewinde-16bar-schwarz-pn10-16-1180215
Durchmesser	60,3 mm
Außen ø	165 mm
Gewicht	2.41 kg
Höhe	28 mm
Dicke	18 mm
Lochkreis	125 mm
Loch Ø	18 mm
Löcher	4

ABMESSUNGEN

O	18 mm
PCD	125 mm
ØDi-1	2 "

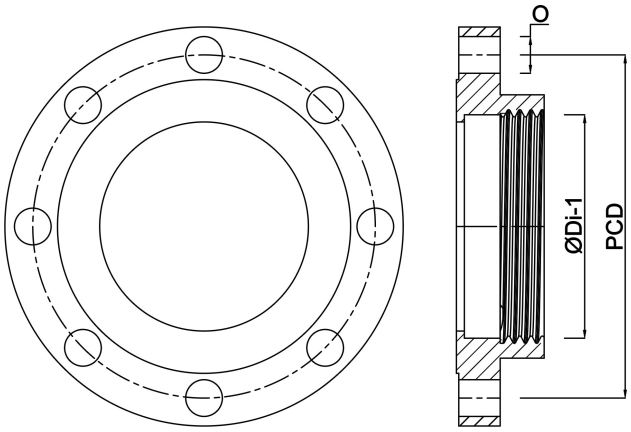

Generiert am: 01.11.2026

bevo Vertriebs GmbH
Industriestraße 18
32602 VLOTHO-EXTER
Deutschland
+49 (0) 5228 959 0
info@bevo.com
http://www.bevo.com