Profec Kugelhahn Messing Vernickelt 1" Innengewinde x Außengewinde 25bar Typ 104 (0403019)

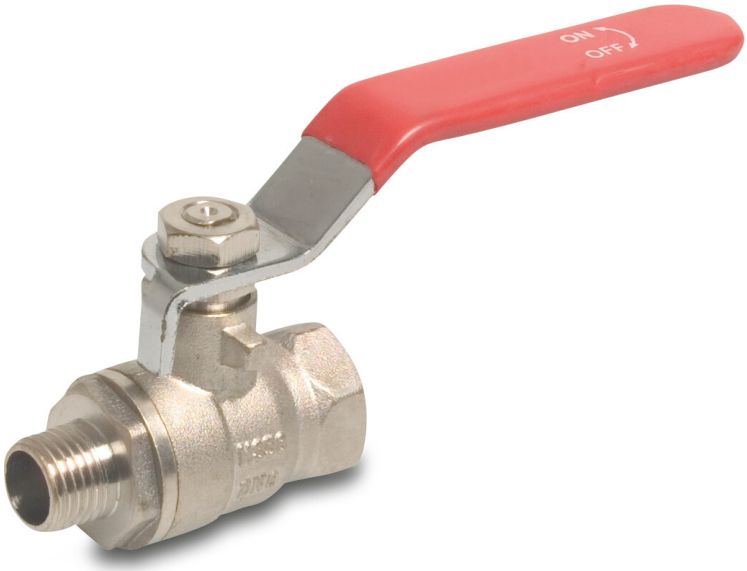

PROFEC

bevo
bringing water to life

TECHNISCHE DATEN

Typ	104
Werkstoff	Messing
Oberflächenbehandlung	Vernickelt
Bedienung	Hebel
Griff-Farbe	Rot
Material Hebel/Griff	Stahl
Material Kugel	Messing hart verchromt
Material Gehäuse	Messing
Material Dichtung	PTFE
Anschluss	Innengewinde x Außengewinde
Temperaturbereich	0°C - 100°C
Arbeitsdruck	25 bar
Maß	1"

ABMESSUNGEN

Lb	70,8 mm
ØDi-2	1 "

bevo
bringing water to life

ØDo-1	1 "
F-1	14 mm
F-2	14 mm
Ct-1	56.9 mm
R	126.3 mm
ØDf	24 mm

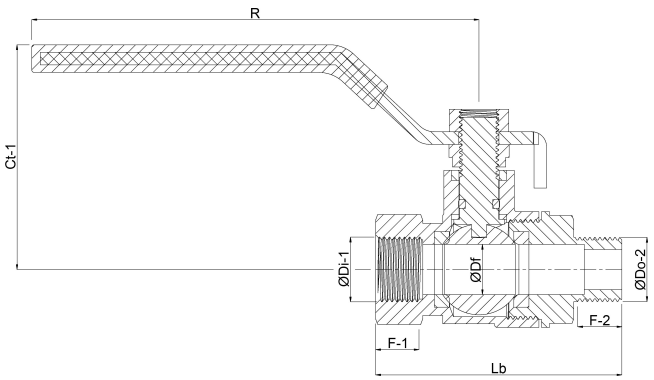

Generiert am: 02.10.2025

bevo Vertriebs GmbH
Industriestraße 18
32602 VLOTHO-EXTER
Deutschland
+49 (0) 5228 959 0
info@bevo.com
http://www.bevo.com

bringing water to life