Profec Blindflansch Stahl DN40 DIN Flansch 16bar PN16 (1180254)



bevo
bringing water to life

TECHNISCHE DATEN

Werkstoff	Stahl
Anschluss	DIN Flansch
DIN Norm	DIN 2527
Flansch	PN16
Arbeitsdruck	16 bar
Maß	DN40
WebshopURL	https://www.bevo.com/de-de/profec-blindflansch-stahl-dn40-din-flansch-16bar-pn16-1180254
Außen ø	150 mm
Gewicht	2.09 kg
Dicke	16 mm
Lochkreis	110 mm
Loch Ø	18 mm
Löcher	4

ABMESSUNGEN

O	18 mm

PCD	110 mm

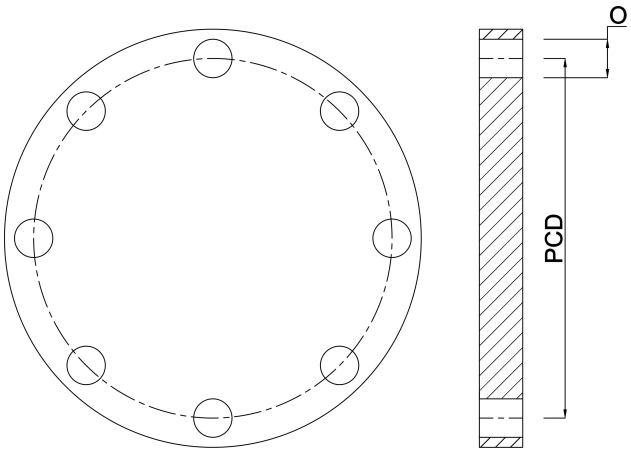

Generiert am: 01.11.2026

bevo Vertriebs GmbH
Industriestraße 18
32602 VLOTHO-EXTER
Deutschland
+49 (0) 5228 959 0
info@bevo.com
http://www.bevo.com