VDL Reduzierstück PVC-U 63 mm x 32 mm Klebestutzen x Klebemuffe 16bar Grau
(7002665)

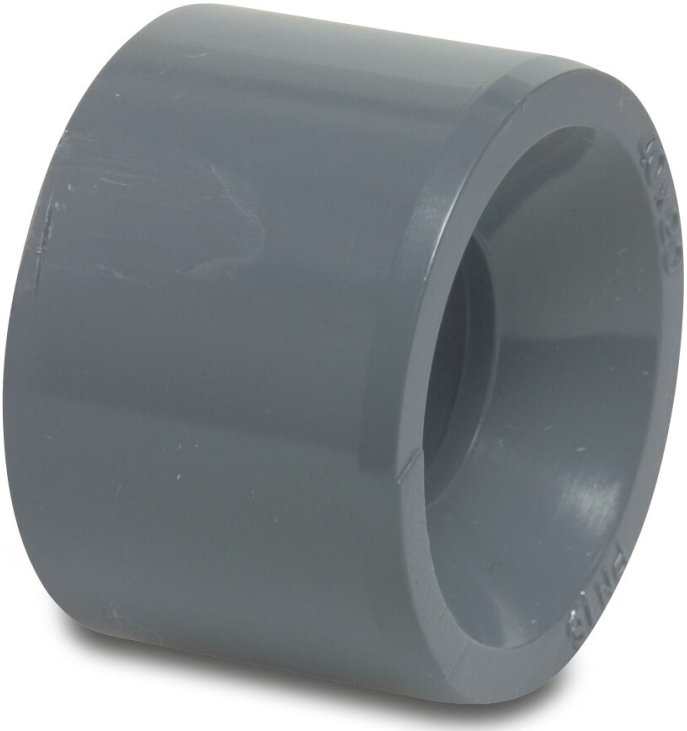

Van de Lande

bevo
bringing water to life

TECHNISCHE DATEN

Farbe	Grau
Werkstoff	PVC-U
Maß	63 mm x 32 mm
Anschluss	Klebestutzen x Klebemuffe
Arbeitsdruck	16 bar

ABMESSUNGEN

L	38 mm
ØDi-2	32 mm
ØDo-1	63 mm
P-1	19 mm

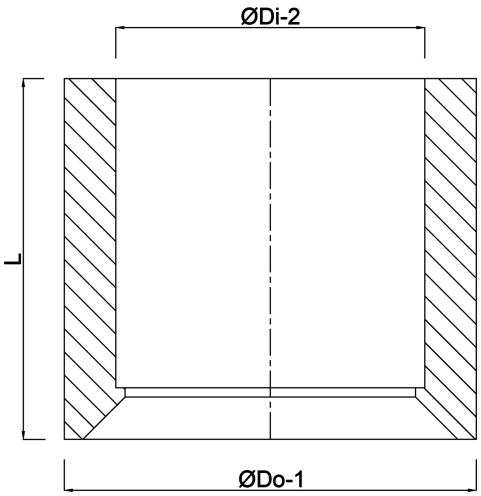

Generiert am: 05.10.2025

bevo Vertriebs GmbH
Industriestraße 18
32602 VLOTHO-EXTER
Deutschland
+49 (0) 5228 959 0

bevo
bringing water to life

info@bevo.com
http://www.bevo.com

bevo
bringing water to life