Reduzierstück PVC-U 2" x 1 1/2" Außengewinde x Innengewinde 10bar Weiß (0180144)

bevo
bringing water to life

TECHNISCHE DATEN

Farbe	Weiß
Werkstoff	PVC-U
Anschluss	Außengewinde x Innengewinde
Arbeitsdruck	10 bar
Maß	2" x 1 1/2"

ABMESSUNGEN

L	35.5 mm
ØDi-1	1 1/2 "
ØDo-1	2 "

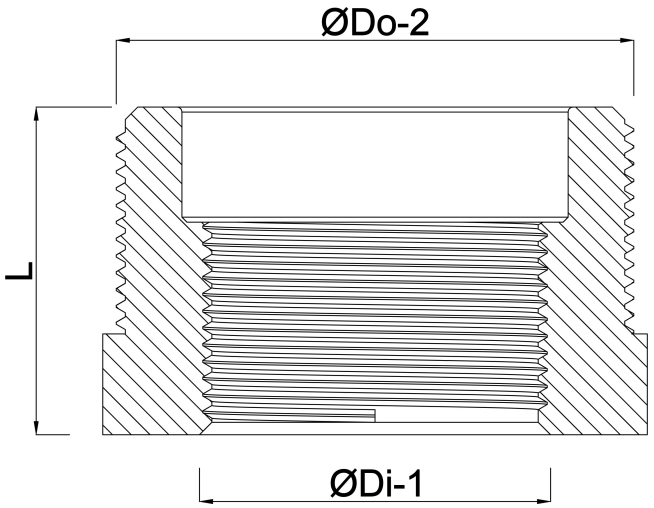

bevo
bringing water to life

Generiert am: 02.10.2025

bevo Vertriebs GmbH
Industriestraße 18
32602 VLOTHO-EXTER
Deutschland
+49 (0) 5228 959 0
info@bevo.com
http://www.bevo.com

bevo
bringing water to life