Profec Dreiteiliger Kugelhahn Edelstahl 316 1 1/2" Innengewinde 69bar (0090957)

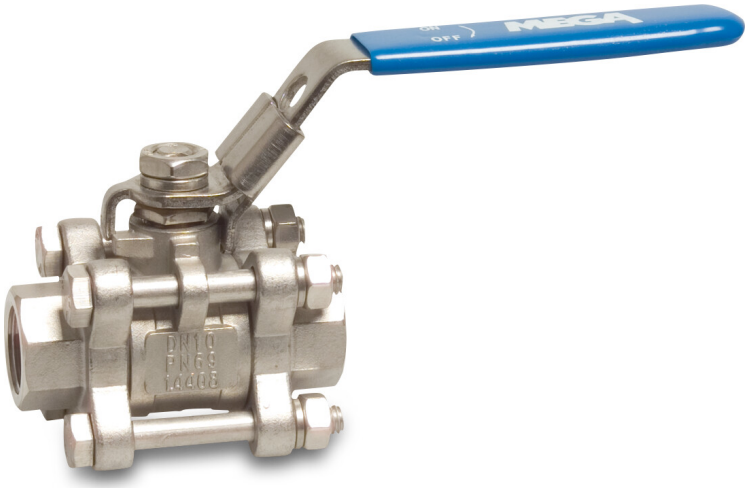

PROFEC

bevo
bringing water to life

TECHNISCHE DATEN

Werkstoff	Edelstahl 316
Bedienung	Hebel
Griff-Farbe	Blau
Material Hebel/Griff	Edelstahl
Material Gehäuse	Edelstahl 316
Material Dichtung	PTFE
Anschluss	Innengewinde
Temperaturbereich	-10°C - 150°C
Arbeitsdruck	69 bar
Maß	1 1/2"

ABMESSUNGEN

Lb	102 mm
ØDi-1	1 1/2 "
ØDi-2	1 1/2 "
F-1	22.6 mm
F-2	22.6 mm

bevo
bringing water to life

Ct-1	83 mm
R	145 mm
ØDf	38 mm

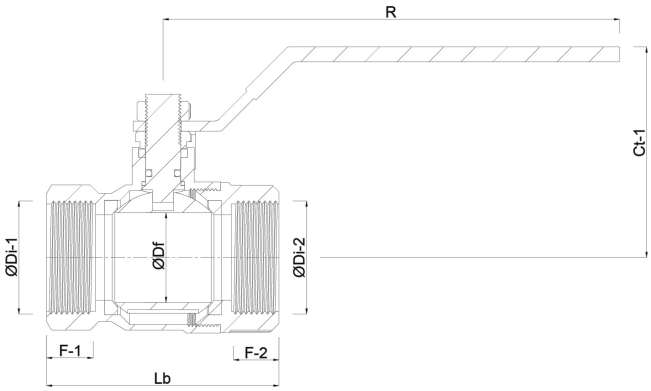

PRODUKTINFORMATIONEN

mit Vollem Durchfluss.

Generiert am: 01.10.2025

bevo Vertriebs GmbH
Industriestraße 18
32602 VLOTHO-EXTER
Deutschland
+49 (0) 5228 959 0
info@bevo.com
http://www.bevo.com

bevo
bringing water to life