VDL T-Stück 45° PVC-U 250 mm Klebemuffe 6bar Grau (0100737)



Van de Lande

bevo
bringing water to life

TECHNISCHE DATEN

Farbe	Grau
Werkstoff	PVC-U
Maß	250 mm
Anschluss	Klebemuffe
WebshopURL	https://www.bevo.com/de-de/vdl-t-stueck-45-pvc-u-250-mm-klebemuffe-6bar-grau-0100737
Arbeitsdruck	6 bar

ABMESSUNGEN

Cr-1	462 mm
Ct-1	462 mm
L	654 mm
P-1	132 mm
P-2	132 mm
P-3	132 mm
ØDi-1	250 mm
ØDi-2	250 mm

ØDi-3	250 mm
ß	45 °

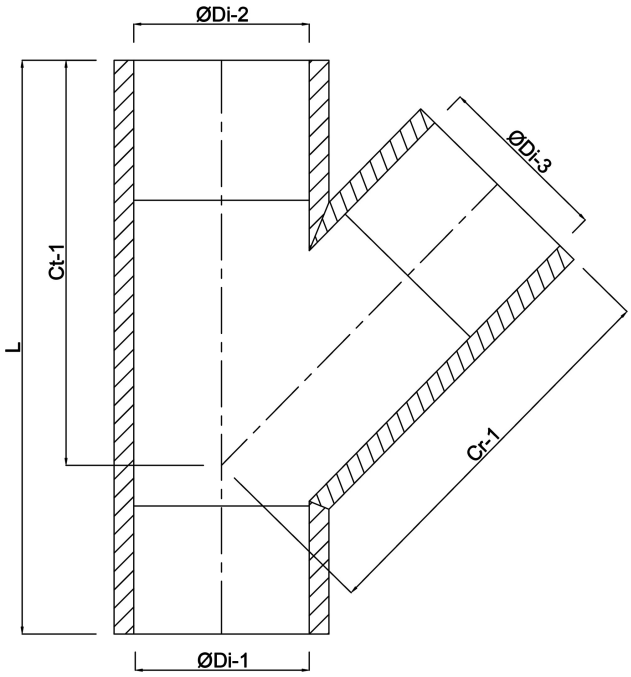

Generiert am: 01.11.2026

bevo Vertriebs GmbH
Industriestraße 18
32602 VLOTHO-EXTER
Deutschland
+49 (0) 5228 959 0
info@bevo.com
http://www.bevo.com