VDL Endkappe PVC-U 1" Innengewinde 10bar Grau Typ Flach (7002795)

Van de Lande

bevo
bringing water to life

TECHNISCHE DATEN

Farbe	Grau
Typ	Flach
Werkstoff	PVC-U
Material Dichtung	EPDM
Anschluss	Innengewinde
Maß	1"
Arbeitsdruck	10 bar

ABMESSUNGEN

ØDi-1	1 "
F-1	17 mm
H	17 mm

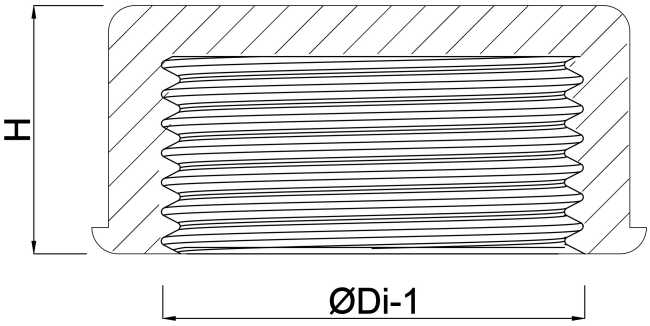

Generiert am: 05.10.2025

bevo Vertriebs GmbH
Industriestraße 18
32602 VLOTHO-EXTER

bevo
bringing water to life

Deutschland
+49 (0) 5228 959 0
info@bevo.com
http://www.bevo.com

bevo
bringing water to life