VDL T-Stück 45° PVC-U 140 mm Klebemuffe 10bar Grau (0100761)



Van de Lande

bevo
bringing water to life

TECHNISCHE DATEN

Farbe	Grau
Werkstoff	PVC-U
Maß	140 mm
Anschluss	Klebemuffe
WebshopURL	https://www.bevo.com/de-de/vdl-t-stueck-45-pvc-u-140-mm-klebemuffe-10bar-grau-0100761
Arbeitsdruck	10 bar

ABMESSUNGEN

Cr-1	266 mm
Ct-1	266 mm
L	376 mm
P-1	76 mm
P-2	76 mm
P-3	76 mm
ØDi-1	140 mm
ØDi-2	140 mm

ØDi-3	140 mm
ß	45 °

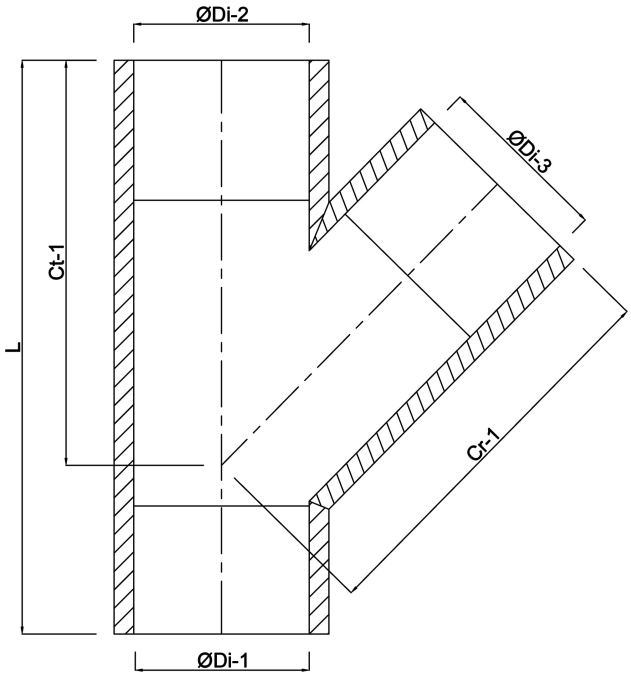

Generiert am: 01.11.2026

bevo Vertriebs GmbH
Industriestraße 18
32602 VLOTHO-EXTER
Deutschland
+49 (0) 5228 959 0
info@bevo.com
http://www.bevo.com