VDL T-Stück 45° PVC-U 16 mm Klebemuffe 16bar Grau (0100759)



Van de Lande

bevo
bringing water to life

TECHNISCHE DATEN

Farbe	Grau
Werkstoff	PVC-U
Maß	16 mm
Anschluss	Klebemuffe
WebshopURL	https://www.bevo.com/de-de/vdl-t-stueck-45-pvc-u-16-mm-klebemuffe-16bar-grau-0100759
Arbeitsdruck	16 bar

ABMESSUNGEN

Cr-1	49 mm
Ct-1	49 mm
L	58 mm
P-1	14 mm
P-2	14 mm
P-3	14 mm
ØDi-1	16 mm
ØDi-2	16 mm

ØDi-3	16 mm
ß	45 °

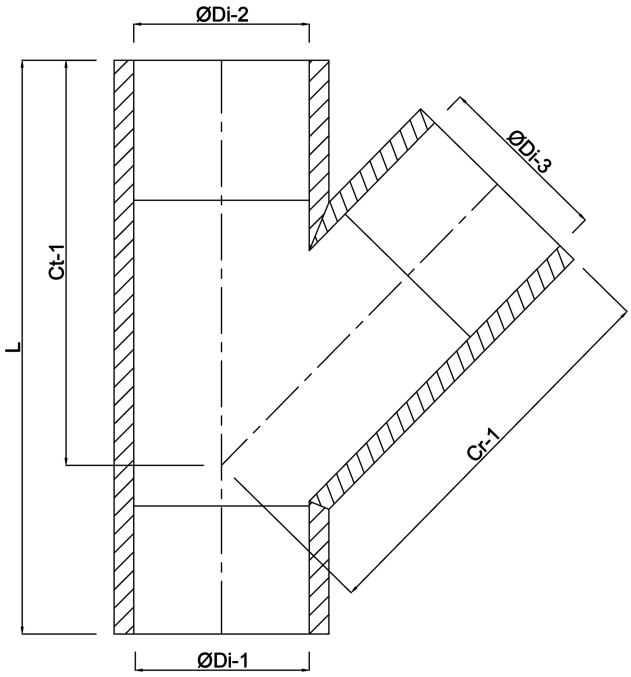

Generiert am: 01.11.2026

bevo Vertriebs GmbH
Industriestraße 18
32602 VLOTHO-EXTER
Deutschland
+49 (0) 5228 959 0
info@bevo.com
http://www.bevo.com