Profec Nr. 241 Reduzierstück Gusseisen Verzinkt 4" x 2 1/2" Außengewinde x Innengewinde 25bar DVGW (1024138)

PROFEC

bevo
bringing water to life

TECHNISCHE DATEN

Werkstoff	Gusseisen
Oberflächenbehandlung	Verzinkt
Zulassung	DVGW
Anschluss	Außengewinde x Innengewinde
Fitting Nr.	Nr. 241
Temperaturbereich	-20°C - 120°C
Arbeitsdruck	25 bar
Maß	4" x 2 1/2"

ABMESSUNGEN

L	68 mm
ØDi-1	2 1/2 "
ØDo-2	4 "
F-1	25 mm
F-2	30 mm
K-1	118 mm

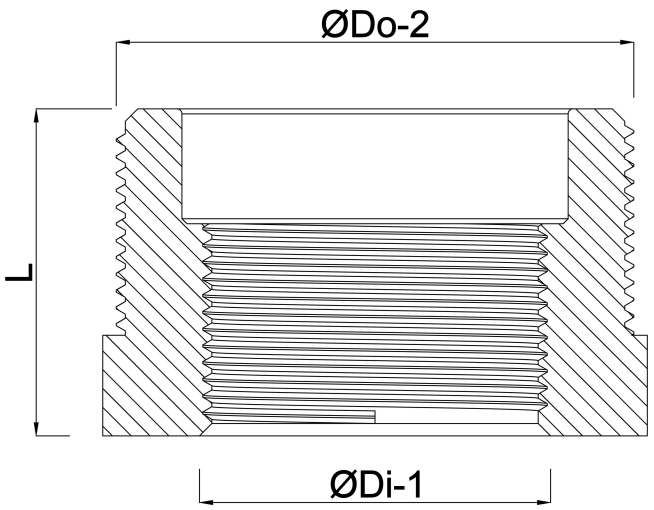

Generiert am: 05.10.2025

bevo Vertriebs GmbH
Industriestraße 18
32602 VLOTHO-EXTER
Deutschland
+49 (0) 5228 959 0
info@bevo.com
http://www.bevo.com

bevo
bringing water to life