Foras Hauswasserstation Edelstahl 304 1" Innengewinde 8bar 4,7A 230VAC Blau Typ JXF 106 N (7034811)

Foras WATER PUMPS

bevo
bringing water to life

TECHNISCHE DATEN

Farbe	Blau
Werkstoff	Edelstahl 304
Pumpengehäuse	Edelstahl 304
Kessel	24ltr Ltr
Anschluss	Innengewinde
Spannung	230VAC
Max. Temperatur	50 °C
Minimale Mediumtemperatur (kontinuierlich)	0 °C
Laufräder	1
Druck	1 "
Maximale Umgebungstemperatur	40 °C
Arbeitsdruck	8 bar
Typ	JXF 106 N
Material Laufrad 1	Edelstahl 304
Maß	1"
Leistung	0.74 kW

bevo
bringing water to life

Förderhöhe	48
Höhe	565 mm
Ampere	4,7 A
Max Durchfluss	3.8 m^3/h

ABMESSUNGEN

Länge	560 mm
Breite	260 mm
L	560 mm
H-1	420 mm
W-1	260 mm
H-2	565 mm

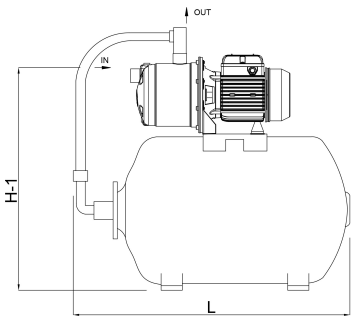

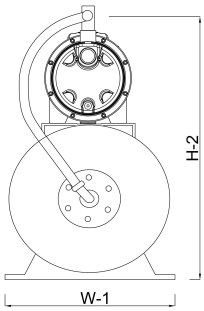

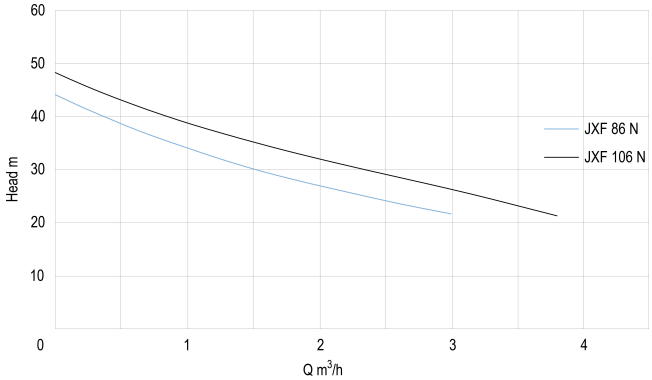

PRODUKTINFORMATIONEN

bevo
bringing water to life

Komplett mit horizontalem 24-Liter Tank, Manometer und Druckschalter.
Pumpe ist ausgestattet mit Kabel und DIN-Stecker.
UK/DIN-Stecker bei UK-Lieferungen inbegriffen

Generiert am: 05.10.2025

bevo Vertriebs GmbH
Industriestraße 18
32602 VLOTHO-EXTER
Deutschland
+49 (0) 5228 959 0
info@bevo.com
http://www.bevo.com

bevo
bringing water to life