Profec Winkel 90° PVC-U 32 mm x 3/4" Klebemuffe x Außengewinde 10bar Grau (0110140)



PROFEC

bevo
bringing water to life

TECHNISCHE DATEN

Farbe	Grau
Werkstoff	PVC-U
Anschluss	Klebemuffe x Außengewinde
Arbeitsdruck	10 bar
Maß	32 mm x 3/4"
WebshopURL	https://www.bevo.com/de-de/profec-winkel-90-pvc-u-32-mm-x-3-4-klebemuffe-x-aussengewinde-10bar-grau-0110140

ABMESSUNGEN

Cb-1	43 mm
Cb-2	48 mm
ØDi-1	32 mm
ØDo-1	3/4 "

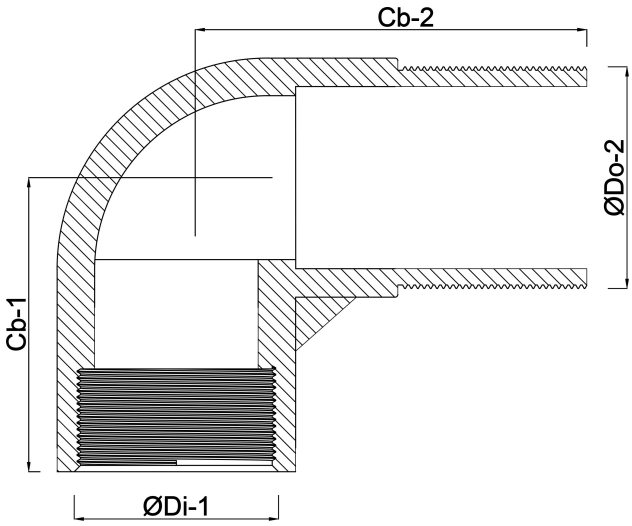

Generiert am: 30.10.2026

bevo Vertriebs GmbH
Industriestraße 18
32602 VLOTHO-EXTER
Deutschland
+49 (0) 5228 959 0
info@bevo.com
http://www.bevo.com