# Profec Nr. 23B Nippel Edelstahl 316 2 1/2" Außengewinde x Stumpfschweißung 8bar 60 mm (0080751)

PROFEC

bevo
bringing water to life

# TECHNISCHE DATEN

| | |
|---|---|
| Werkstoff | Edelstahl 316 |
| Anschluss | Außengewinde x Stumpfschweißung |
| Fitting Nr. | Nr. 23B |
| Arbeitsdruck | 8 bar |
| Maß | 2 1/2" |
| Länge | 60 mm |

# ABMESSUNGEN

| | |
|---|---|
| L | 60 mm |
| ØDo-1 | 76.3 mm |
| ØDo-2 | 2 1/2 " |

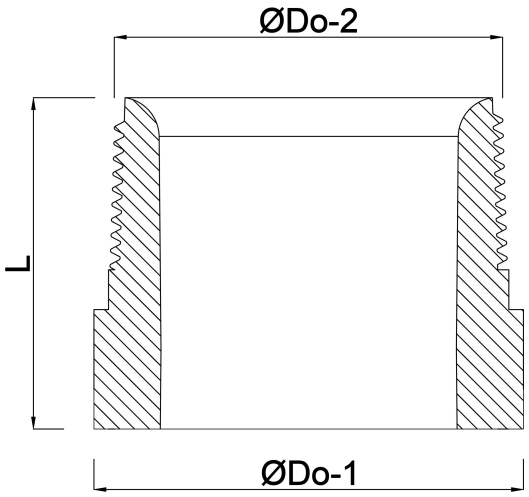


bevo
bringing water to life

# Generiert am: 01.10.2025

bevo Vertriebs GmbH
Industriestraße 18
32602 VLOTHO-EXTER
Deutschland
+49 (0) 5228 959 0
info@bevo.com
http://www.bevo.com

bevo
bringing water to life