Norsup Sandfilter PP 1 1/2" Innengewinde 3,75bar Grau Typ S530 (7024553)

NORSUP

bevo
bringing water to life

TECHNISCHE DATEN

Farbe	Grau
Werkstoff	PP
Anschluss	Innengewinde
Arbeitsdruck	3,75 bar
Max. Temp.	40 °C
Typ	S530
Kapazität	10 m^3/h
Maß	1 1/2"
Durchmesser	530 mm
Gewicht	12 kg
Sandmenge	100 kg
Filterfläche	0.22 m^2
Max. Poolvol.	50 m^3

ABMESSUNGEN

B	21 "
B Zoll	21

bevo
bringing water to life

A	795 mm
B	530 mm
C	431 mm
D	281 mm

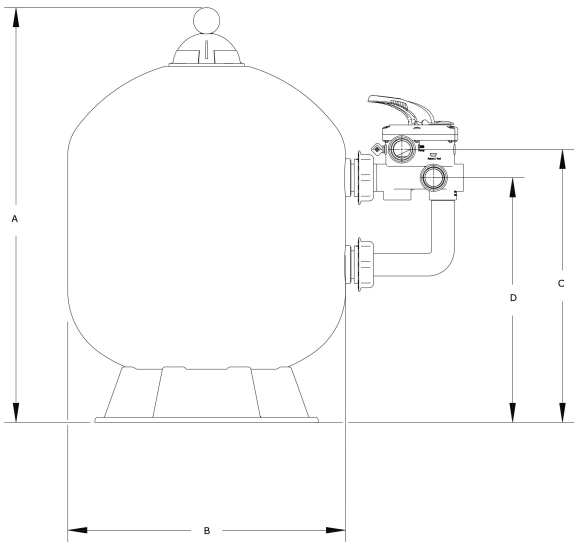

PRODUKTINFORMATIONEN

- Hochwertiger PP Filtertank
- Extrem hoher maximaler Arbeitsdruck von bis zu 3,75 Bar
- Mit Praher 6-Wege-Ventil
- 10 Jahre Tank-Garantie + 5 Jahre Ventilgarantie

Generiert am: 06.10.2025

bevo Vertriebs GmbH
Industriestraße 18
32602 VLOTHO-EXTER

bevo
bringing water to life

Deutschland
+49 (0) 5228 959 0
info@bevo.com
http://www.bevo.com

bevo
bringing water to life