# VDL Kugelhahn PVC-U 50 mm Klebemuffe 16bar DN40 Grau Typ EIL (7018364)



Van de Lande

bevo
bringing water to life

# TECHNISCHE DATEN

| | |
|---|---|
| Farbe | Grau |
| Typ | EIL |
| Werkstoff | PVC-U |
| Bedienung | Hebel |
| Griff-Farbe | Rot |
| Material Hebel/Griff | PVC-U |
| Gehäusekonstruktion | 2-teilig |
| Material Gehäuse | PVC-U |
| Material Dichtung | EPDM |
| Anschluss | Klebemuffe |
| Temperaturbereich | 0°C - 60°C |
| Arbeitsdruck | 16 bar |
| Maß | 50 mm |
| WebshopURL | https://www.bevo.com/de-de/vdl-kugelhahn-pvc-u-50-mm-klebemuffe-16bar-dn40-grau-typ-eil-7018364 |
| DN | 40 |

# ABMESSUNGEN

| | |
|---|---|
| Ct-1 | 90 mm |
| Lb | 141 mm |
| R | 120 mm |
| ØDf | 40 mm |
| ØDi-1 | 50 mm |
| ØDi-2 | 50 mm |

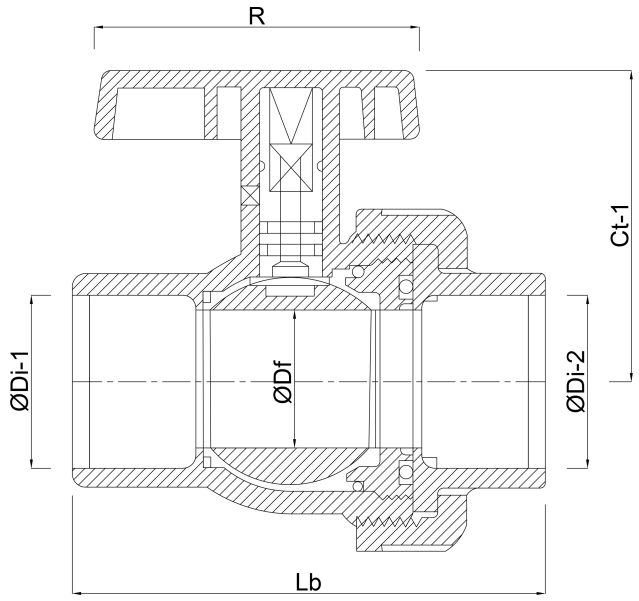


## Generiert am: 01.11.2026

bevo Vertriebs GmbH
Industriestraße 18
32602 VLOTHO-EXTER
Deutschland

+49 (0) 5228 959 0
info@bevo.com
http://www.bevo.com

bevo
bringing water to life