VDL T-Stück 45° PVC-U 225 mm Klebemuffe 6bar Grau (0100736)



Van de Lande

bevo
bringing water to life

TECHNISCHE DATEN

Farbe	Grau
Werkstoff	PVC-U
Maß	225 mm
Anschluss	Klebemuffe
WebshopURL	https://www.bevo.com/de-de/vdl-t-stueck-45-pvc-u-225-mm-klebemuffe-6bar-grau-0100736
Arbeitsdruck	6 bar

ABMESSUNGEN

Cr-1	417 mm
Ct-1	417 mm
L	592 mm
P-1	120 mm
P-2	120 mm
P-3	120 mm
ØDi-1	225 mm
ØDi-2	225 mm

ØDi-3	225 mm
ß	45 °

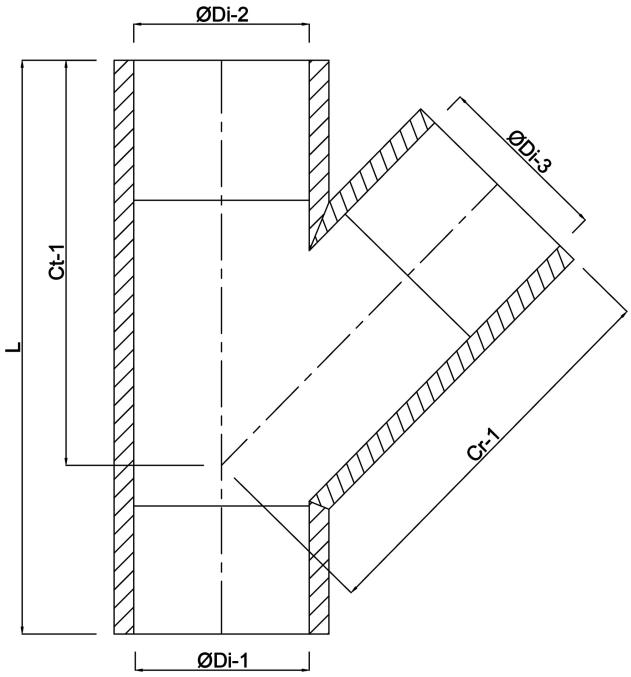

Generiert am: 01.11.2026

bevo Vertriebs GmbH
Industriestraße 18
32602 VLOTHO-EXTER
Deutschland
+49 (0) 5228 959 0
info@bevo.com
http://www.bevo.com