VDL T-Stück 45° PVC-U 110 mm Klebemuffe 10bar Grau (0110278)



Van de Lande

bevo
bringing water to life

TECHNISCHE DATEN

Farbe	Grau
Werkstoff	PVC-U
Maß	110 mm
Anschluss	Klebemuffe
WebshopURL	https://www.bevo.com/de-de/vdl-t-stueck-45-pvc-u-110-mm-klebemuffe-10bar-grau-0110278
Arbeitsdruck	10 bar

ABMESSUNGEN

Cr-1	220 mm
Ct-1	220 mm
L	313 mm
P-1	61 mm
P-2	61 mm
P-3	61 mm
ØDi-1	110 mm
ØDi-2	110 mm

ØDi-3	110 mm
ß	45 °

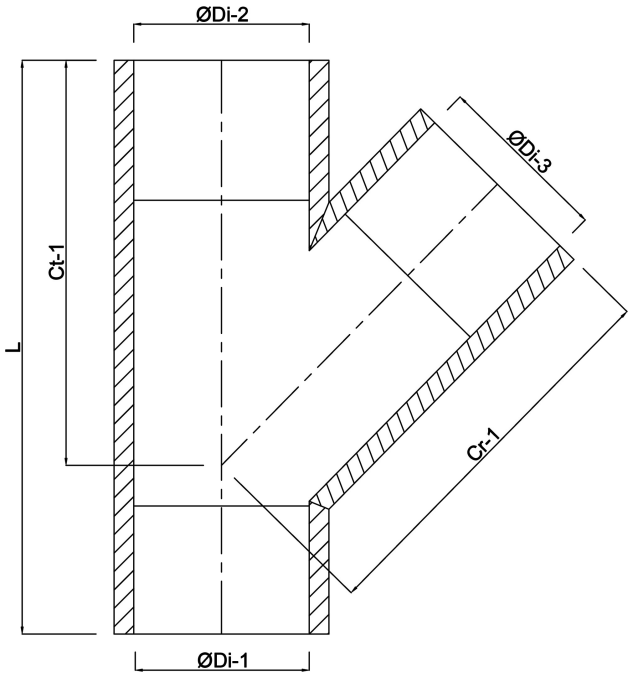

Generiert am: 01.11.2026

bevo Vertriebs GmbH
Industriestraße 18
32602 VLOTHO-EXTER
Deutschland
+49 (0) 5228 959 0
info@bevo.com
http://www.bevo.com