VDL T-Stück 45° PVC-U 160 mm Klebemuffe 10bar Grau (7002566)



Van de Lande

bevo
bringing water to life

TECHNISCHE DATEN

Farbe	Grau
Werkstoff	PVC-U
Maß	160 mm
Anschluss	Klebemuffe
WebshopURL	https://www.bevo.com/de-de/vdl-t-stueck-45-pvc-u-160-mm-klebemuffe-10bar-grau-7002566
Arbeitsdruck	10 bar

ABMESSUNGEN

Cr-1	299 mm
Ct-1	299 mm
L	426 mm
P-1	86 mm
P-2	86 mm
P-3	86 mm
ØDi-1	160 mm
ØDi-2	160 mm

ØDi-3	160 mm
ß	45 °

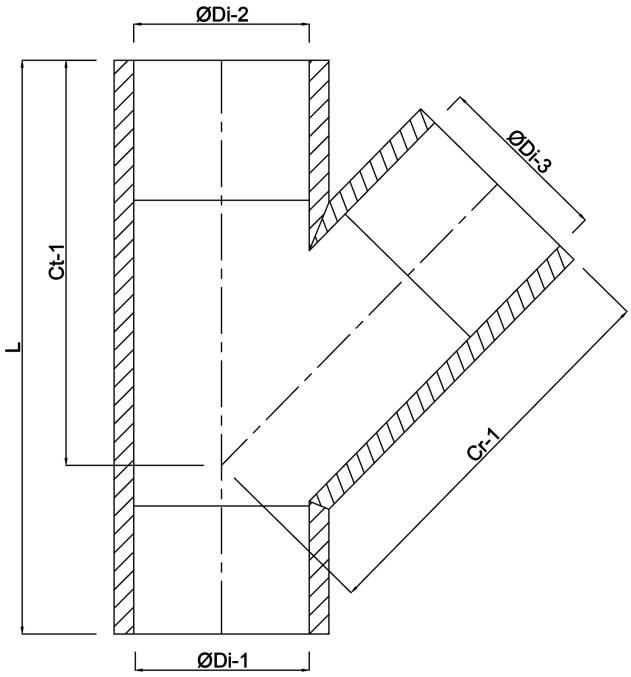

Generiert am: 01.11.2026

bevo Vertriebs GmbH
Industriestraße 18
32602 VLOTHO-EXTER
Deutschland
+49 (0) 5228 959 0
info@bevo.com
http://www.bevo.com