VDL T-Stück 45° PVC-U 40 mm Klebemuffe 16bar Grau (7002563)



Van de Lande

bevo
bringing water to life

TECHNISCHE DATEN

Farbe	Grau
Werkstoff	PVC-U
Maß	40 mm
Anschluss	Klebemuffe
WebshopURL	https://www.bevo.com/de-de/vdl-t-stueck-45-pvc-u-40-mm-klebemuffe-16bar-grau-7002563
Arbeitsdruck	16 bar

ABMESSUNGEN

Cr-1	83 mm
Ct-1	83 mm
L	120 mm
P-1	27 mm
P-2	27 mm
P-3	27 mm
ØDi-1	40 mm
ØDi-2	40 mm

ØDi-3	40 mm
ß	45 °

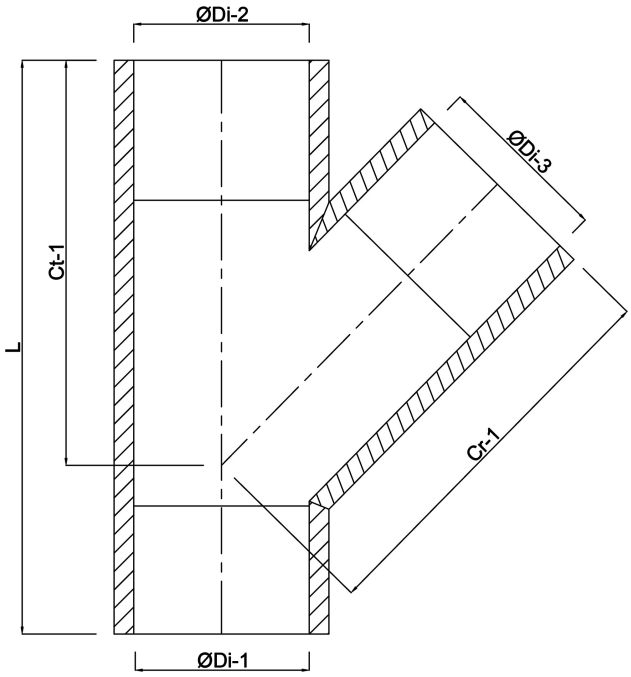

Generiert am: 01.11.2026

bevo Vertriebs GmbH
Industriestraße 18
32602 VLOTHO-EXTER
Deutschland
+49 (0) 5228 959 0
info@bevo.com
http://www.bevo.com