Profec Kugelhahn PVC-U 25 mm Klebemuffe 16bar DN20 Grau Typ Safe 600 Viton (0112135)



PROFEC

bevo
bringing water to life

TECHNISCHE DATEN

Farbe	Grau
Typ	Safe 600 Viton
Werkstoff	PVC-U
Bedienung	Hebel
Griff-Farbe	Rot
Material Hebel/Griff	PVC-U
Gehäusekonstruktion	3-teilig
Material Gehäuse	PVC-U
Material Dichtung	PTFE/viton
Anschluss	Klebemuffe
Max. Temperatur	60 °C
Minimale Mediumtemperatur (kontinuierlich)	0 °C
Arbeitsdruck	16 bar
Maß	25 mm
WebshopURL	https://www.bevo.com/de-de/profec-kugelhahn-pvc-u-25-mm-klebemuffe-16bar-dn20-grau-typ-safe-600-viton-0112135

DN	20

ABMESSUNGEN

Ct-1	71 mm
Lb	112 mm
R	54 mm
ØDf	25 mm
ØDi-1	25 mm
ØDi-2	25 mm

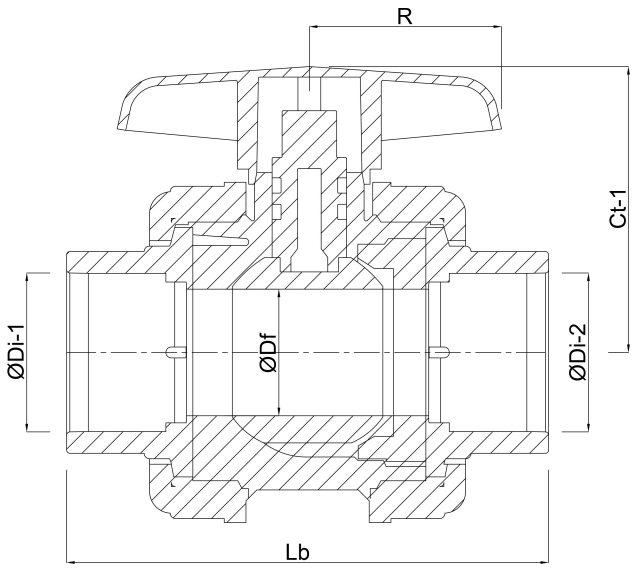

PRODUKTINFORMATIONEN

Mit gesicherter Kugel.

Generiert am: 31.10.2026

bevo Vertriebs GmbH
Industriestraße 18
32602 VLOTHO-EXTER
Deutschland
+49 (0) 5228 959 0
info@bevo.com
http://www.bevo.com

bevo
bringing water to life