# Profec Kugelhahn PVC-U 40 mm Klebemuffe 16bar DN32 Grau Typ Safe 600 Viton (0112137)




PROFEC

bevo
bringing water to life

# TECHNISCHE DATEN

| | |
|---|---|
| Farbe | Grau |
| Typ | Safe 600 Viton |
| Werkstoff | PVC-U |
| Bedienung | Hebel |
| Griff-Farbe | Rot |
| Material Hebel/Griff | PVC-U |
| Gehäusekonstruktion | 3-teilig |
| Material Gehäuse | PVC-U |
| Material Dichtung | PTFE/viton |
| Anschluss | Klebemuffe |
| Max. Temperatur | 60 °C |
| Minimale Mediumtemperatur (kontinuierlich) | 0 °C |
| Arbeitsdruck | 16 bar |
| Maß | 40 mm |
| WebshopURL | https://www.bevo.com/de-de/profec-kugelhahn-pvc-u-40-mm-klebemuffe-16bar-dn32-grau-typ-safe-600-viton-0112137 |

| | |
|---|---|
| DN | 32 |

# ABMESSUNGEN

| | |
|---|---|
| Ct-1 | 93 mm |
| Lb | 149 mm |
| R | 65 mm |
| ØDf | 32 mm |
| ØDi-1 | 40 mm |
| ØDi-2 | 40 mm |

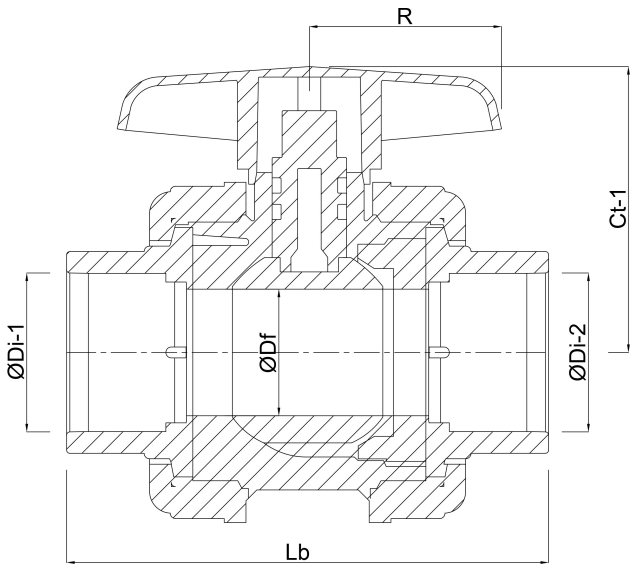


# PRODUKTINFORMATIONEN

Mit gesicherter Kugel.

# Generiert am: 31.10.2026

bevo Vertriebs GmbH
Industriestraße 18
32602 VLOTHO-EXTER
Deutschland
+49 (0) 5228 959 0
info@bevo.com
http://www.bevo.com

bevo
bringing water to life